Set básico iBox universal
Acabado: **sin texto** ref.: **01800180**



Descripción

Características

- apto para todos los sets de vista de termostato, bañera y ducha empotrados
- rosca de conexión rosca de conexión Rp ¾
- montaje de simetría rotativa
- montaje insonorizado
- conexión: 3/4"

Ilustración del producto



Dibujo a escala

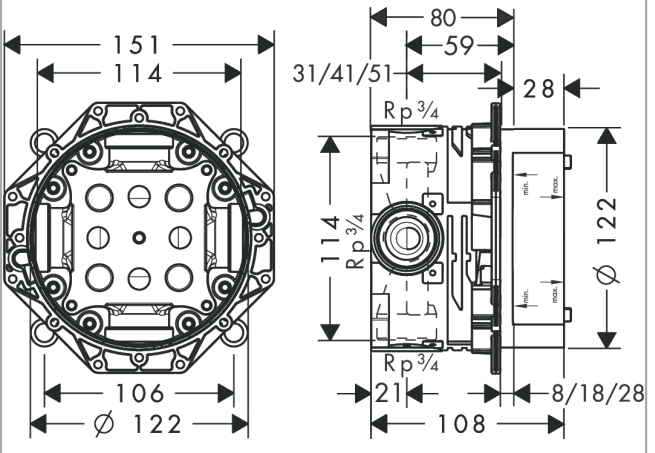

Set básico iBox universal
Acabado: **sin texto** ref.: **01800180**

Vista despiezada

Año de fabricación: **>07/08**

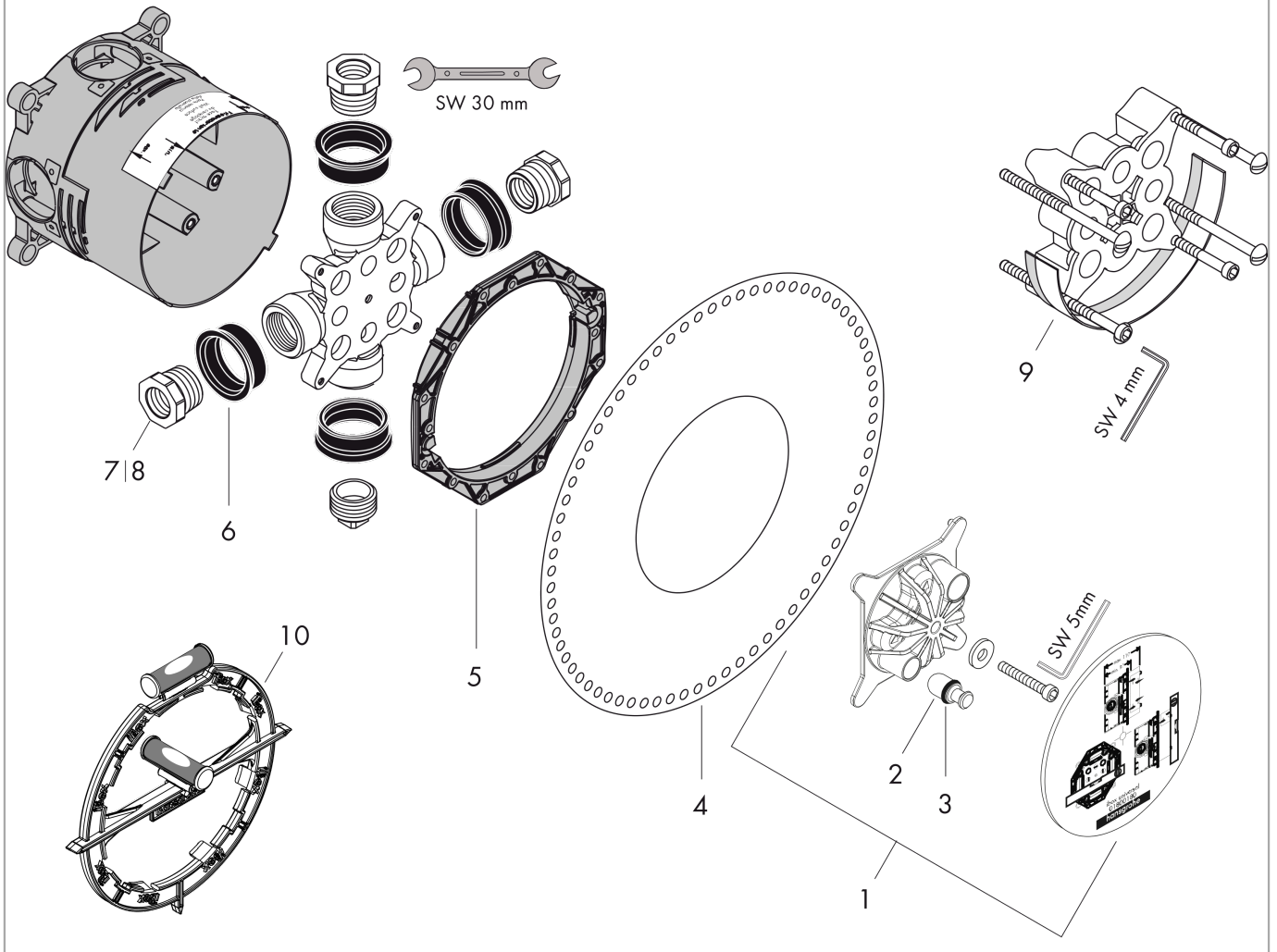

Set básico iBox universal
Acabado: **sin texto** ref.: **01800180**



Lista de piezas de recambio

Año de fabricación: **>07/08**

Posición	Descripción	ref.	CP	UE
1	Carcasa para purgar	98560000	-	1
2	Tapón Ø 12 mm	97611000	-	1
3	Junta toroidal 9x2	98119000	-	1
4	tira impermeabilizante	96445000	-	1
5	Anillo desviador de chorros	98797000	-	1
6	Junta	97739000	-	1
7	Reducción	97759000	-	1
8	Reducción	97759980	-	1
9	Prolongación 25 mm	13595000	-	1
10	Utillaje de montaje	93500000	-	1
a	Set de reparación	92874000	-	1
b	guías de fijación	96615000	-	1