AXOR

DE / Gebrauchsanleitung / Montageanleitung 02
FR / Mode d'emploi / Instructions de montage 03
EN / Instructions for use / assembly instructions 04
IT / Istruzioni per l'uso / Istruzioni per Installazione 05
ES / Modo de empleo / Instrucciones de montaje 06
NL / Gebruiksaanwijzing / Handleiding 07
DK / Brugsanvisning / Monteringsvejledning 08
PT / Instruções para uso / Manual de Instalación 09
PL / Instrukcja obsługi / Instrukcja montażu 10
CS / Návod k použití / Montážní návod 11
SK / Návod na použitie / Montážny návod 12
RU / Руководство пользователя / Инструкция по монтажу 14
HU / Használati útmutató / Szerelési útmutató 15
FI / Käyttöohje / Asennusohje 16
SV / Bruksanvisning / Monteringsanvisning 17
LT / Vartotojo instrukcija / Montavimo instrukcijos 18
HR / Upute za uporabu / Uputstva za instalaciju 19
TR / Kullanım kılavuzu / Montaj kılavuzu 20
RO / Manual de utilizare / Instrucțiuni de montare 21
EL / Οδηγίες χρήσης / Οδηγία συναρμολόγησης 22
SL / Navodilo za uporabo / Navodila za montažo 23
ET / Kasutusjuhend / Paigaldusjuhend 24
LV / Lietošanas pamācība / Montāžas instrukcija 25
SR / Uputstvo za upotrebu / Uputstvo za montažu 26
NO/ Bruksanvisning / Montasjeveiledning 27
BG / Инструкция за употреба / Ръководство за монтаж 28
SQ / Udhëzuesi i përdorimit / Udhëzime rreth montimit 29
AR / دليل الاستخدام / تعليمات التجميع 30

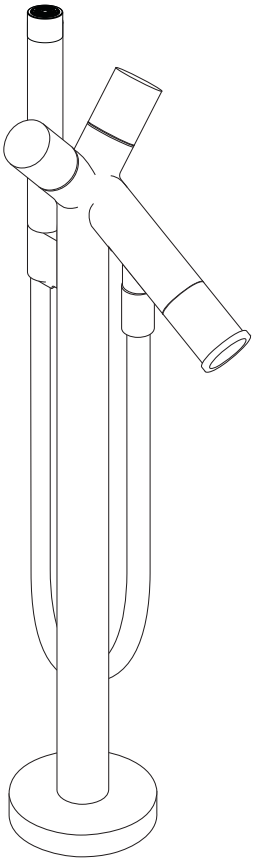

AXOR Starck
10458000

INSTALLATION

⚠ INDICACIONES DE SEGURIDAD

⚠ Durante el montaje deben utilizarse guantes para evitar heridas por aplastamiento o corte.

⚠ El producto solo debe ser utilizado para fines de baño, higiene y limpieza corporal.

⚠ Niños, así como adultos con limitaciones corporales, mentales y/o sensoriales no deben utilizar el sistema de duchas sin vigilancia. Personas que se encuentran bajo el efecto de alcohol o drogas, no deben utilizar el sistema de duchas.

⚠ Debe evitarse el contacto del chorro del pulverizador con partes sensibles del cuerpo (por ej. ojos). Debe mantenerse una distancia suficiente entre pulverizador y cuerpo.

⚠ El producto no debe ser utilizado como un elemento de sujeción. Debe montarse un elemento de sujeción separado.

⚠ Grandes diferencias de presión en servicio entre agua fría y agua caliente deben equilibrarse.

INDICACIONES PARA EL MONTAJE

/ Antes del montaje se debe examinarse el producto contra daños de transporte. Después de la instalación no se reconoce ningún daño de transporte o de superficie.

/ Los conductos y la grifería deben montarse, lavarse y comprobarse según las normas vigentes.

/ Es obligatorio el cumplimiento de las directrices de instalación vigentes en el país respectivo.

/ La junta de filtración que se suministra con la ducha mural evita que las partículas de suciedad procedentes de las tuberías lleguen a la ducha mural. Debe colocarse entre el flexo y la ducha mural. Infiltraciones de suciedad deterioran el funcionamiento de la ducha mural y pueden causar daños en el interior de la misma que no están cubiertas por la garantía de Hansgrohe.

DATOS TÉCNICOS

Presión en servicio:	max. 1 MPa
Presión recomendada en servicio:	0,1 - 0,5 MPa
Presión de prueba:	1,6 MPa
	(1 MPa = 10 bar = 147 PSI)
Temperatura del agua caliente:	max. 70°C
Temp. recomendada del agua caliente:	65°C
Desinfección térmica:	max. 70°C / 4 min

/ Seguro contra el retorno

/ El producto ha sido concebido exclusivamente para agua potable.



MONTAJE (ver página 31)

DESCRIPCIÓN DE SÍMBOLOS



No utilizar silicona que contiene ácido acético!



DIMENSIONES (ver página 33)



De pie con revestimiento exterior.



DIAGRAMA DE CIRCULACIÓN (ver página 34)
① Teleducha
② Caño



LIMPIAR (ver página 38)



MANTENIMIENTO (ver página 36)

/ Las válvulas anti-retorno tienen que ser controladas regularmente según la norma DIN EN 1717, en acuerdo con las regulaciones nacionales o regionales (una vez al año, por lo menos).



MANEJO (ver página 35)



REPUESTOS (ver página 37)

OPCIONAL (no incluido en el suministro)



/ Prolongación 60 mm #97686000 (ver página 37)



/ Prolongación 60 mm #10981000 (ver página 37)



/ Prolongación 20 mm #10983000 (ver página 37)



/ Llave de montaje #58085000 (ver página 32+37)

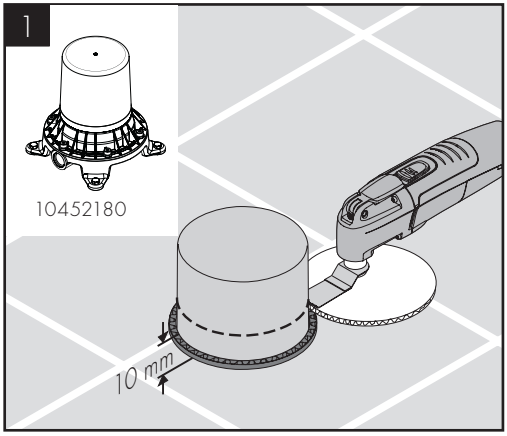
1
10452180
10 mm

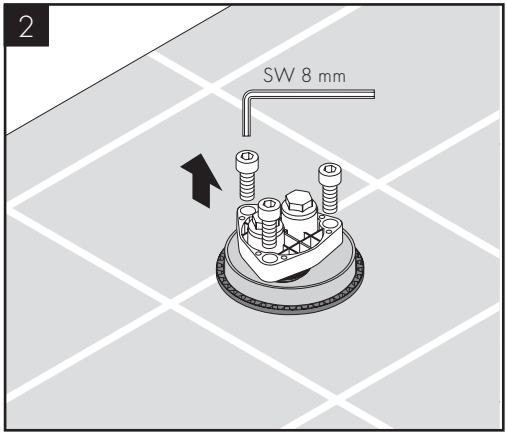
2
SW 8 mm

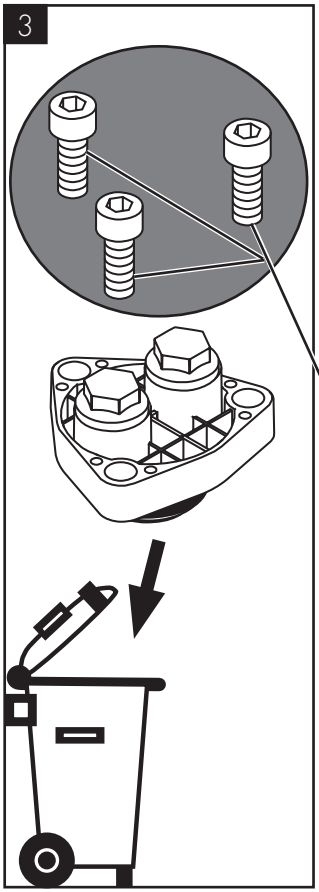
3

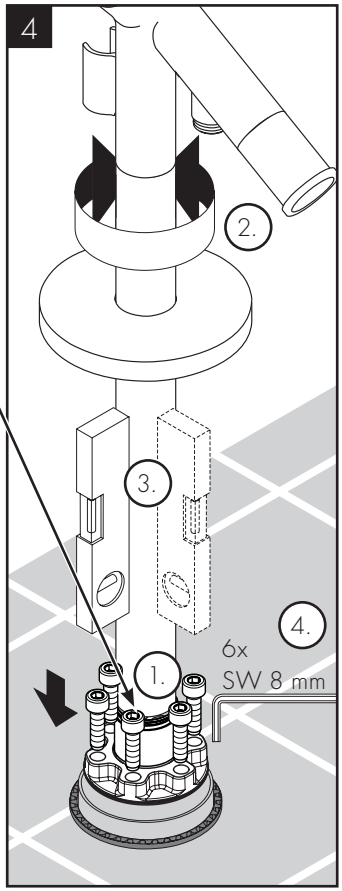
4
2.
3.
4.
6x
SW 8 mm
1.

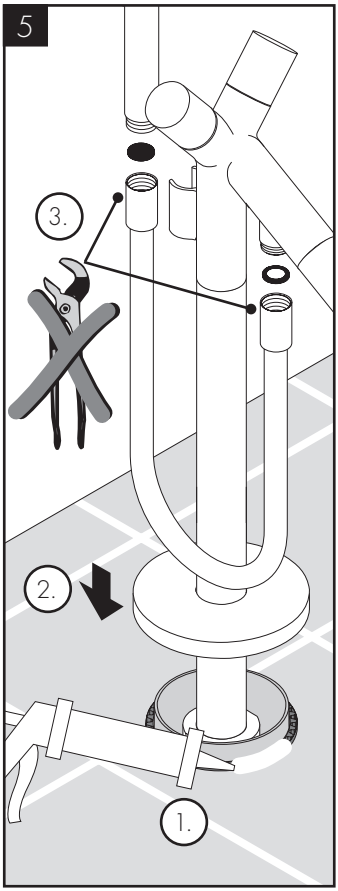
5
3.
2.
1.

6

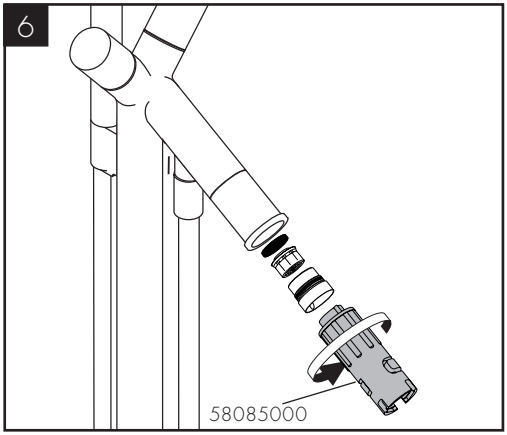

7

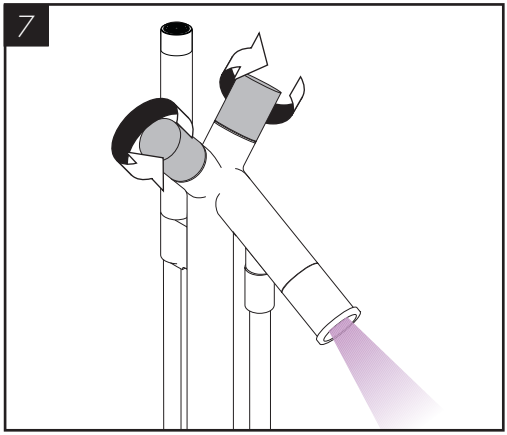

8

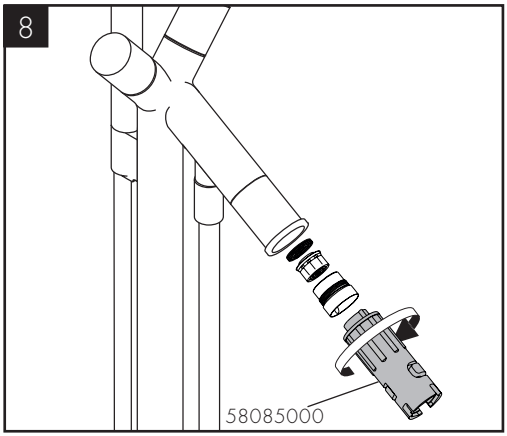

AXOR Starck 10458000

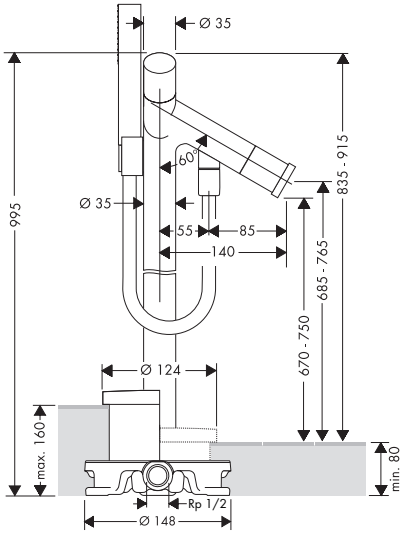

AXOR Starck 28532000

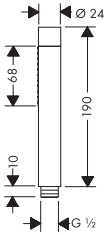

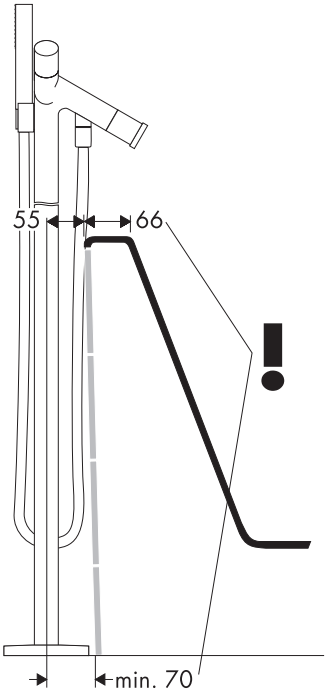

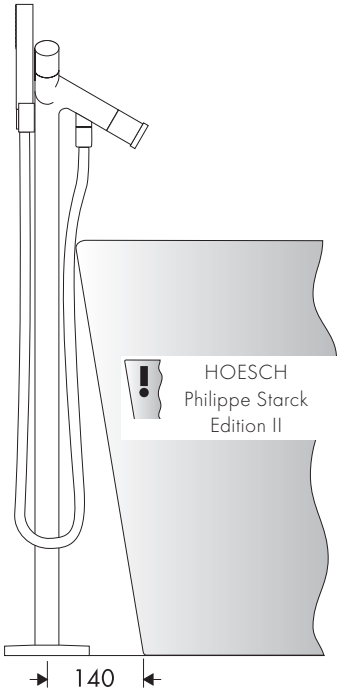

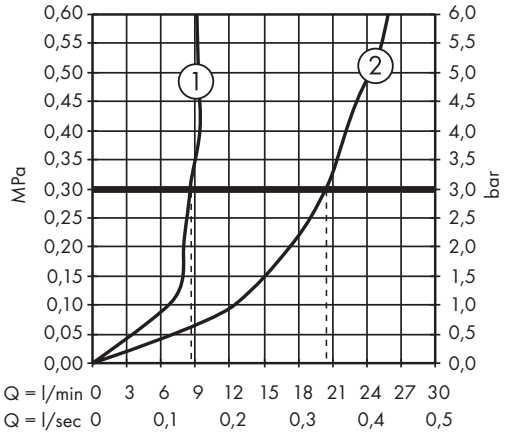
0,60
0,55
0,50
0,45
0,40
0,35
0,30
0,25
0,20
0,15
0,10
0,05
0,00
MPa
6,0
5,5
5,0
4,5
4,0
3,5
3,0
2,5
2,0
1,5
1,0
0,5
0,0
bar
1
2
Q = l/min 0 3 6 9 12 15 18 21 24 27 30
Q = l/sec 0 0,1 0,2 0,3 0,4 0,5

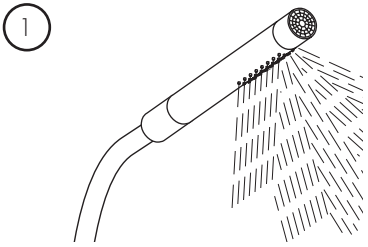
1

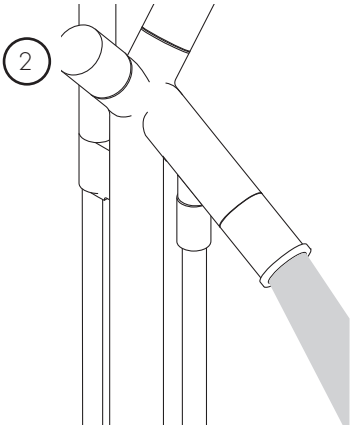
2

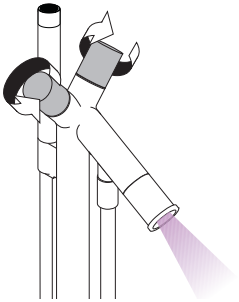

öffnen / ouvert / open / aperto / abierto / open / åbne / abrir / otworzyć / otevřít / otvorif / 开 / открыть / nyitás / avaaminen / öppna / atidaryti / Otvaranje / açmak / deschide / ανοικτό / odpreti / avage / atvērt / otvoriti / åpne / отваряне / hape / فتح

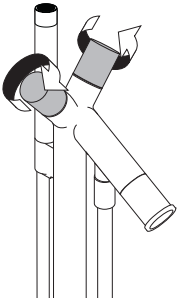

schließen / fermé / close / chiudere / cerrar / sluiten / lukke / fechar / zamknąć / zavřít / uzavrieť / 关 / закрыть / bezárás / sulkeminen / stänga / uždaryti / Zatvaranje / kapatmak / închide / κλειστό / zapreti / sulgege / aizvērt / zatvori / lukke / затваряне / mbylle / إغلاق

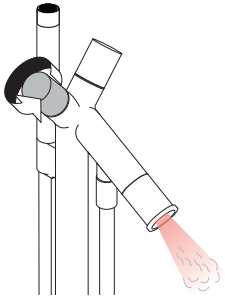

warm / chaud / hot / caldo / caliente / warm / varmt / quente / ciepła / teplá / teplá / 热 / горячая / meleg / lämmin / varmt / karštas / Vruća voda / sıcak / cald / ζεστό / toplo / kuum / karsts / topla / varm / топло / i ngrohtë / ساخن

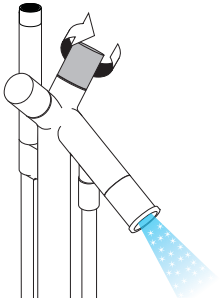

kalt / froid / cold / freddo / frío / koud / koldt / fria / zimna / studená / studená / 冷 / холодная / hideg / kylmä / kallt / šaltas / Hladno / soğuk / rece / κρύο / mrzlo / külm / auksts / hladno / kaldt / студено / i ftohtë / بارد

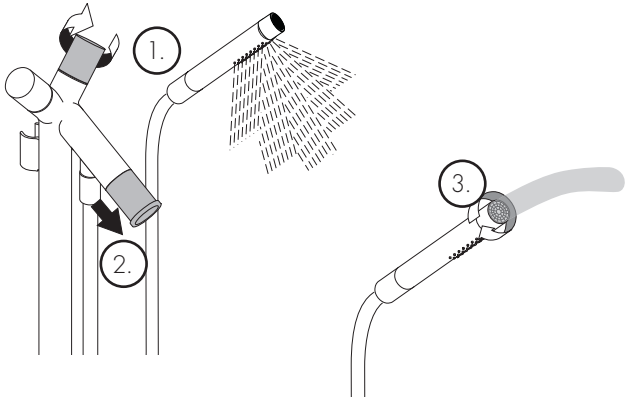

1

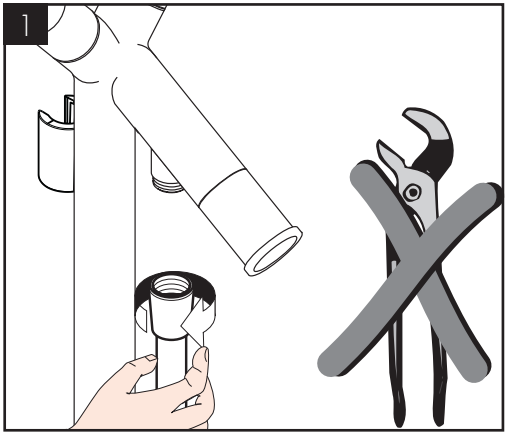

2

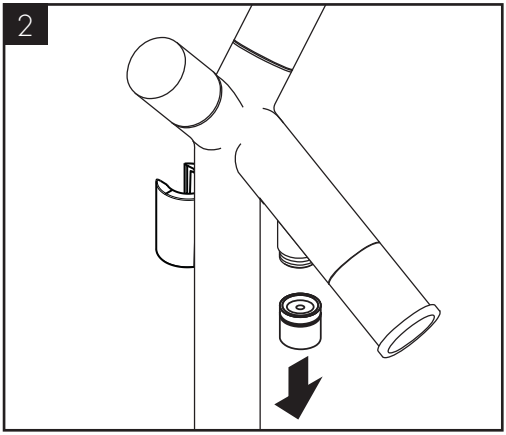

3

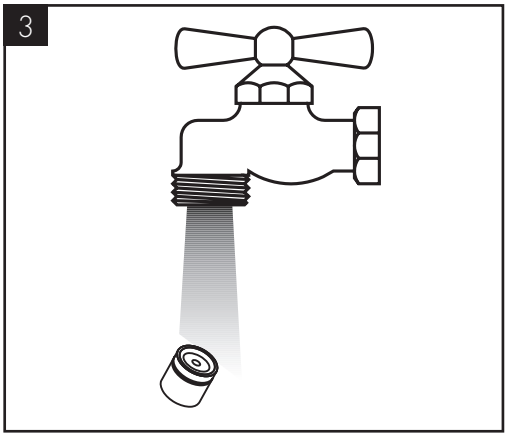

4

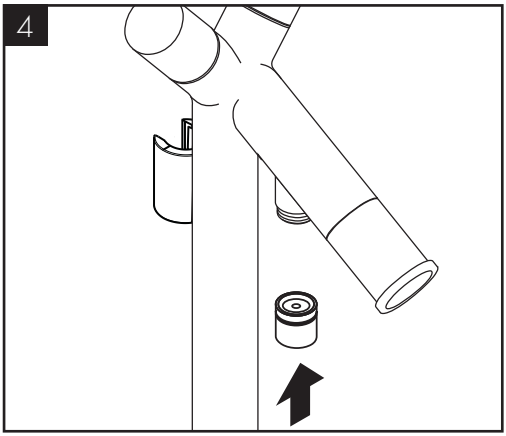

5

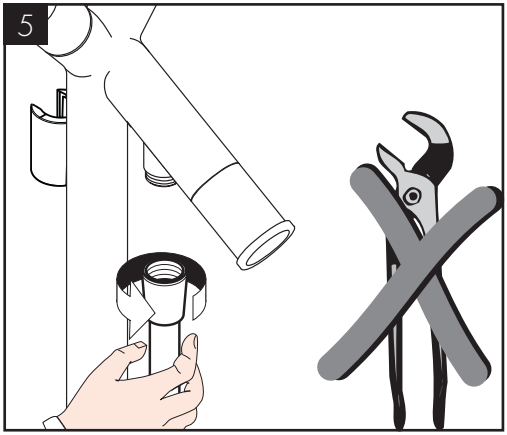

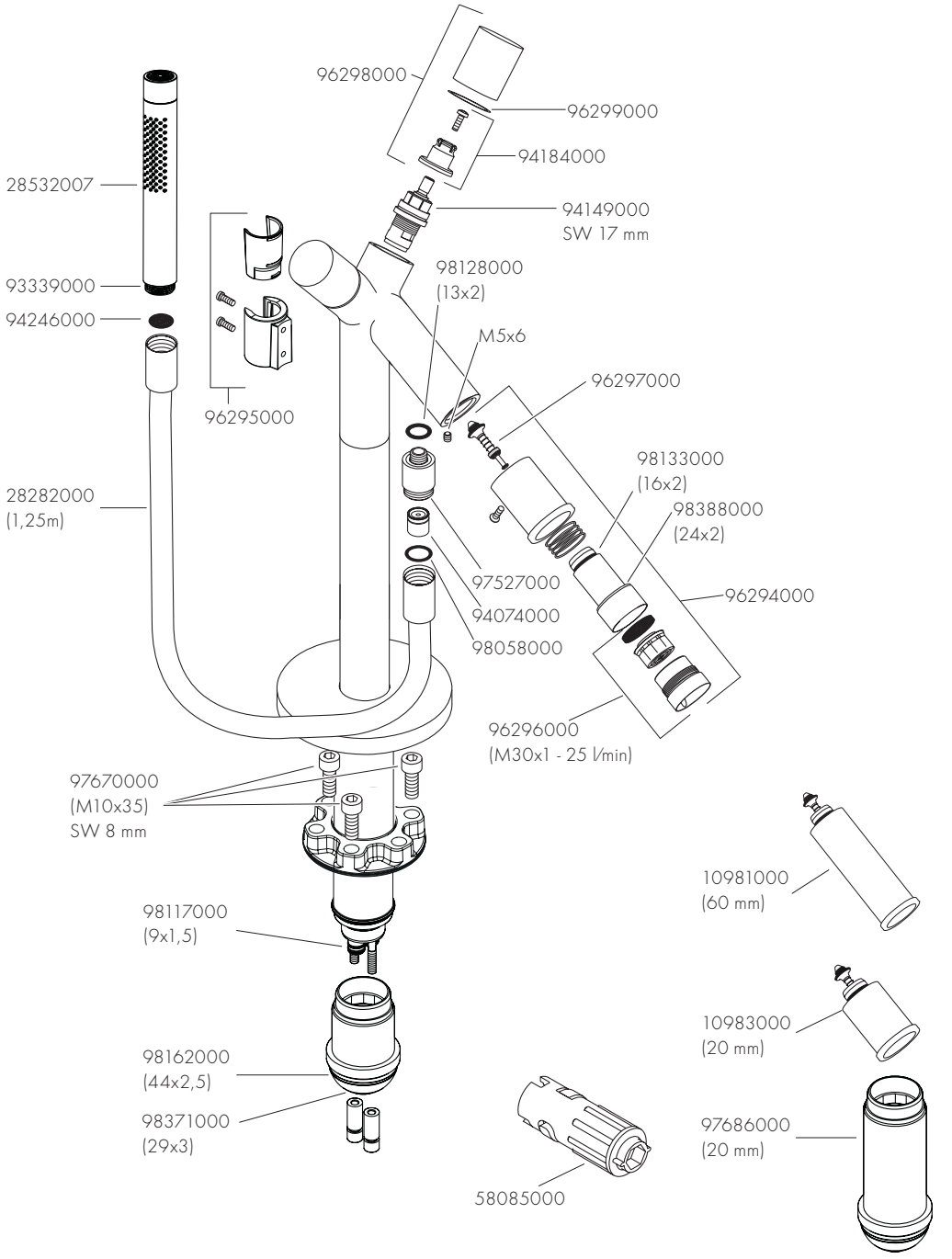
96298000
96299000
94184000
28532007
94149000
SW 17 mm
93339000
98128000
(13x2)
94246000
M5x6
96297000
96295000
98133000
(16x2)
28282000
(1,25m)
98388000
(24x2)
97527000
96294000
94074000
98058000
96296000
(M30x1 - 25 l/min)
97670000
(M10x35)
SW 8 mm
10981000
(60 mm)
98117000
(9x1,5)
10983000
(20 mm)
98162000
(44x2,5)
97686000
(20 mm)
98371000
(29x3)
58085000

DE / Reinigungsempfehlung / Garantie / Kontakt
FR / Recommandation pour le nettoyage / Garanties / Contact
EN / Cleaning recommendation / Warranty / Contact
IT / Raccomandazione di pulizia / Garanzia / Contatto
ES / Recomendaciones para la limpieza / Garantía / Contacto
NL / Aanbevelingen inzake reiniging / Garantie / Contact
DK / Rensning, anbefaling / Garanti / Kontakt
PT / Recomendações de limpeza / Garantia / Contacto
PL / Zalecenie dotyczące pielęgnacji / Gwarancja / Kontakt
CS / Doporučení k čistění / Záruka / Kontakt
SK / Odporúčania pre čistenie / Záruka / Kontakt
ZH / 清洁指南 / 担保 / 接触
RU / Рекомендации по очистке / Гарантия / Контакты
HU / Tisztítási tanácsok / Garancia / érintkezés
FI / Puhdistussuositus / Takuu / Kosketus
SV / Rengöringsrekommendationer / Garanti / Contacto
LT / Valymo rekomendacijos / Garantija / Kontaktai
HR / Preporuke za čišćenje / Garancija / Kontakt
TR / Temizleme önerisi / Garanti / Temas
RO / Recomandări pentru curățare / Garanție / Contact
EL / Σύσταση καθαρισμού / Εγγύηση / επαφή
SL / Priporočilo za čiščenje / Garancija / Kontakt
ET / Puhastussoovitused / Garantii / Kontakt
LV / Tīrīšanas ieteikumi / Garantija / Kontakti
SR / Preporuke za čišćenje / Garancija / Kontakt
NO / Anbefaling for rengjøring / Garanti / Kontakt
BG / Препоръка за почистване / Гаранция / Контакт
SQ / Këshilla rreth pastrimit / Garancia / Kontakt
KO / 세정시 권장사항 / 품질보증 / 접촉
AR / توصيات التنظيف / الضمان (الولايات المتحدة الأمريكية) / اتصال

www.axor-design.com/
cleaning-recommendation

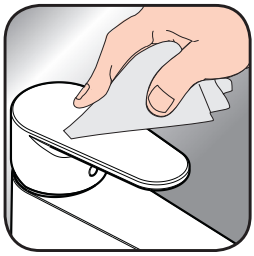

www.axor-design.com/
cleaning-recommendation



www.axor-design.com/
cleaning-recommendation



www.axor-design.com/
cleaning-recommendation

1

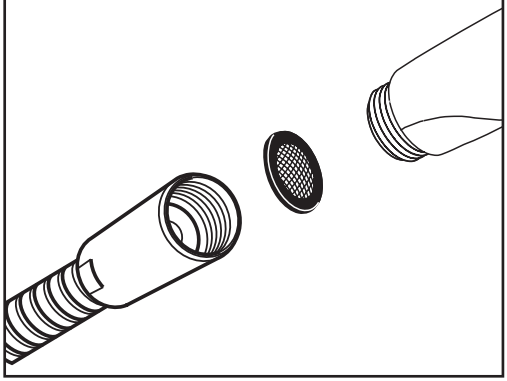

2

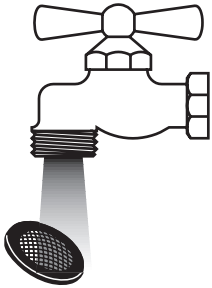

3

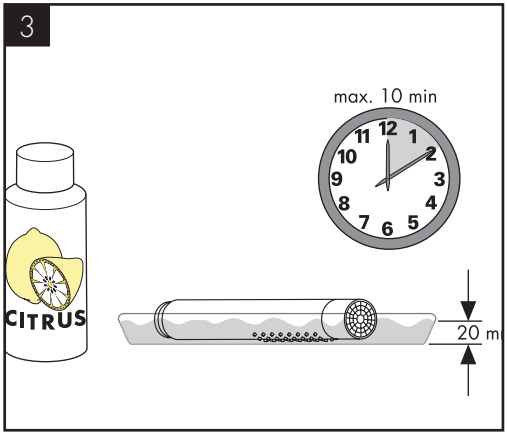

4

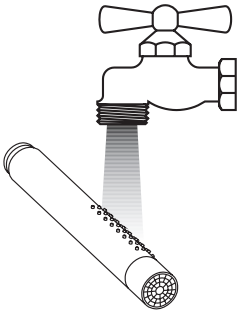

5

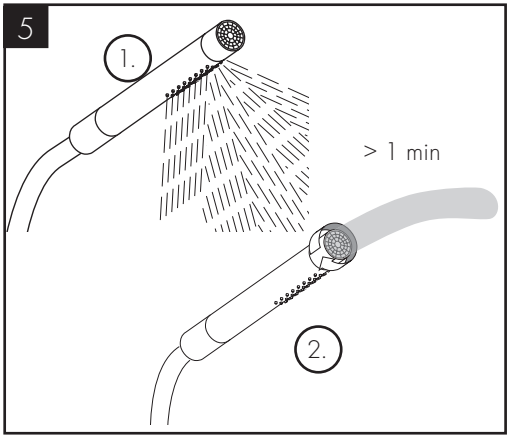

AXOR

AXOR / Hansgrohe SE
Auestraße 5-9
77761 Schiltach
Deutschland

info@axor-design.com
axor-design.com

11/2018
9.08375.03