Marca	hansgrohe
Nombre producto	**ShowerSelect Glass** Termostato empotrado para 1 función
Referencia producto	15737400
Acabado	blanco/cromo

GERMAN DESIGN AWARD SPECIAL 2017

Imagen producto

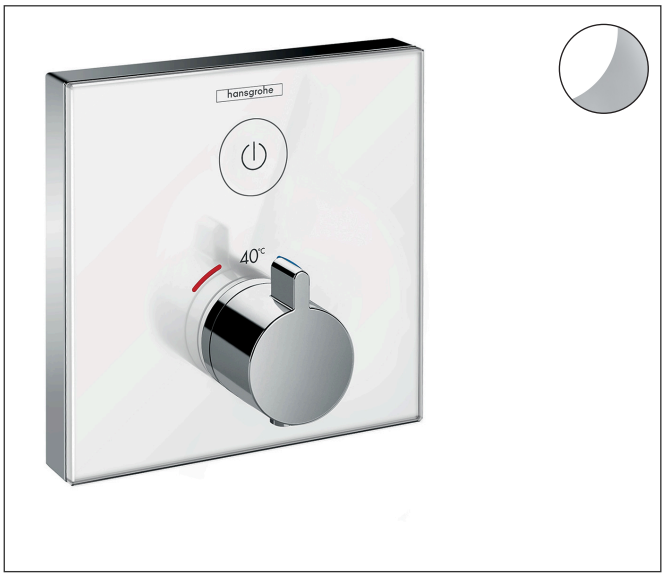

Características

- 1 función
- Select botón para encendido/apagado de una salida
- cartucho de termostato, botón de inicio/parada
- cantidad de caudal máximo a 1 bar: 15,3 l/min
- cantidad de caudal máximo a 3 bar: 26,7 l/min
- mín. presión en funcionamiento: 1 bar
- Bloqueo de seguridad a 40 °C
- temperatura máxima ajustable
- tipo de conexión: set básico
- el termostato se entrega con botón de Encendido/Apagado

Dibujos

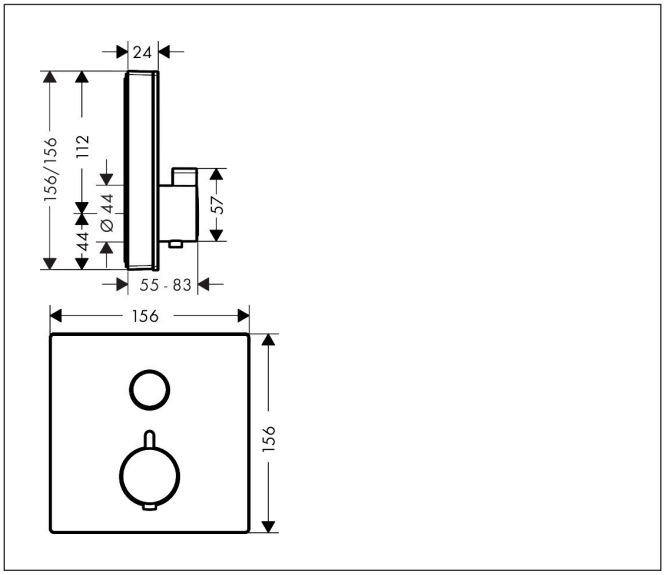

Tecnología



Marca	hansgrohe
Nombre producto	**ShowerSelect Glass** Termostato empotrado para 1 función
Referencia producto	15737400
Acabado	blanco/cromo

Diagrama de caudales

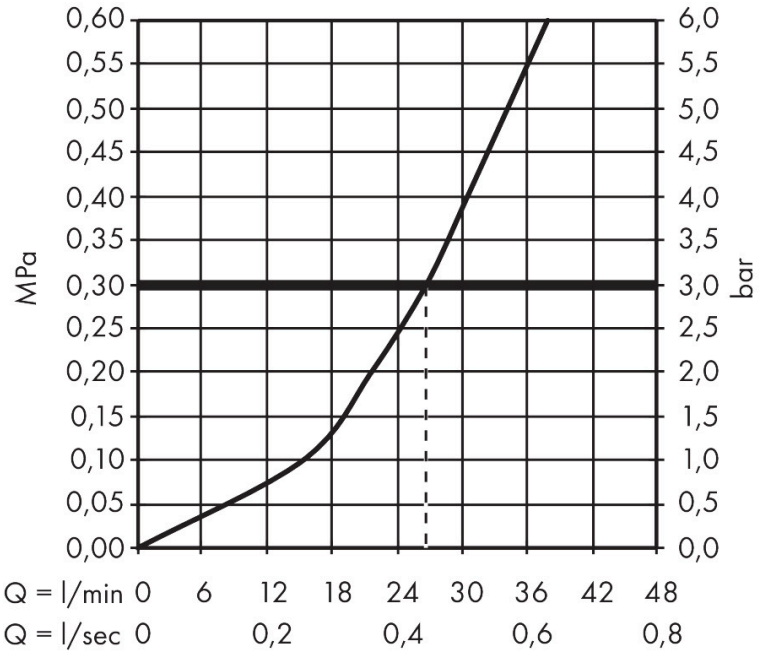

1 Caudal libre

Marca	hansgrohe
Nombre producto	**ShowerSelect Glass** Termostato empotrado para 1 función
Referencia producto	15737400
Acabado	blanco/cromo

Despiece de recambios para el año de construcción: 07/15 - 12/25

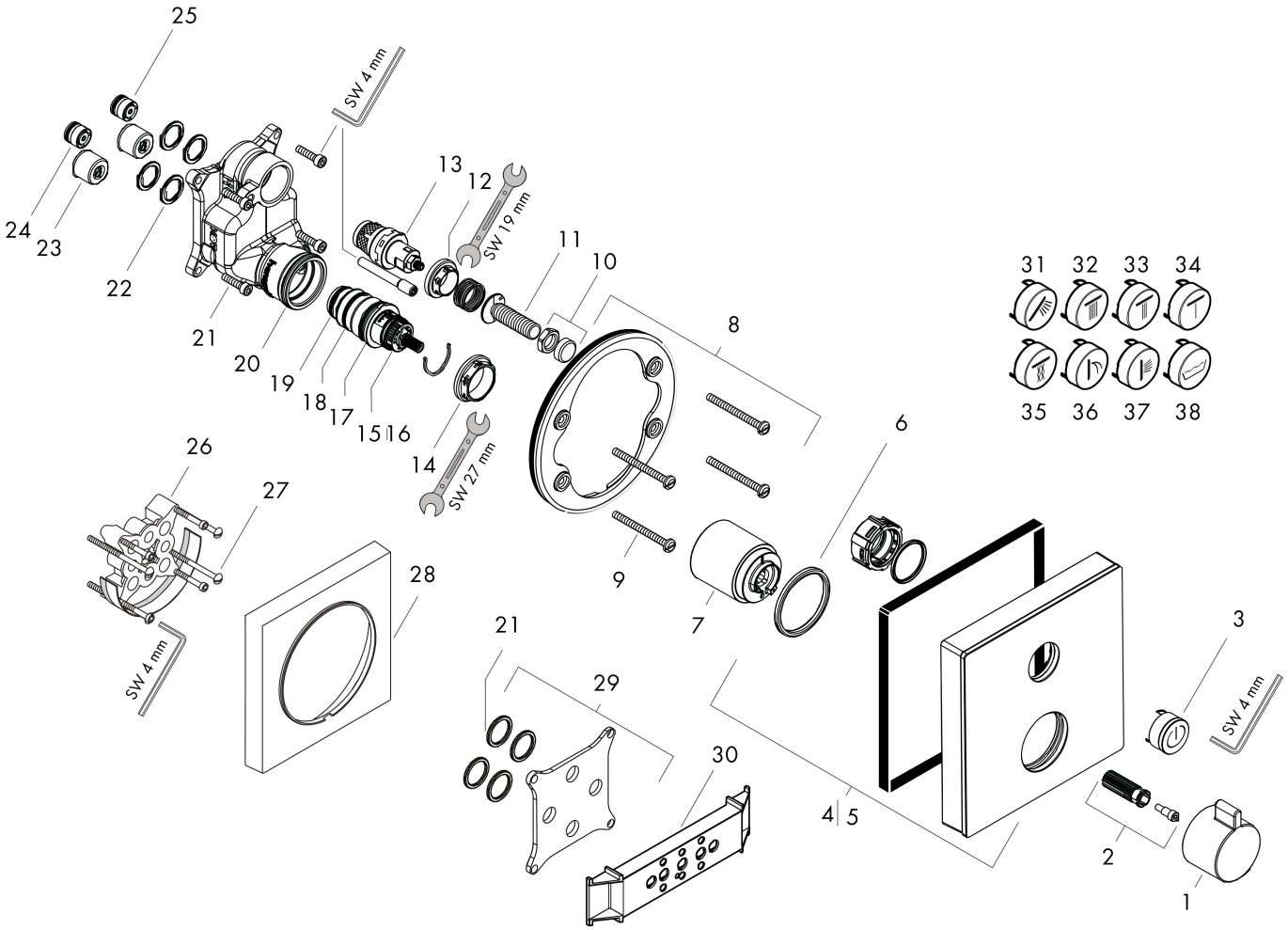

Marca	hansgrohe
Nombre producto	**ShowerSelect Glass** Termostato empotrado para 1 función
Referencia producto	15737400
Acabado	blanco/cromo

Lista de recambios para el año de construcción: 07/15 - 12/25

Posición	Nombre producto	Referencia producto
1	Mando del termostato	92215000
2	Anclaje para mando	95843000
3	Indicador ON/OFF	92579450
4	Embellecedor mezclador 155 / 155 mm	92617400
5	Florón invertido	92842400
6	Junta toroidal 44x4	98471000
7	Casquillo	92216000
8	Adaptador para embellecedor	98793000
9	Set tornillo portador	96454000
10	Tuerca y florón	92696000
11	Adaptador Select	92219000
12	Tuerca	98368000
13	Cartucho llave de paso	95758000
14	Tuerca	98913000
15	Termoelemento	98282000
16	Elemento invertido	92373000
17	Junta toroidal 25x2,5	92146000
18	Junta toroidal 25x1,5	98146000
19	Junta toroidal 20x1,5	98197000
20	Junta toroidal 36x2	98156000
21	Set tornillo	96525000
22	Junta toroidal 16x2	98133000
23	Silenciador	94073000
24	Válvula antirretorno (resistente a la presión hasta 2 MPa)	92594000
25	Válvula antirretorno	97980000
26	Prolongación 25 mm	13595000
27	Set tornillo portador	97747000
28	Prolongación 22 mm	13604000
29	Set de compensación 1°	95521000

Marca	hansgrohe
Nombre producto	**ShowerSelect Glass** Termostato empotrado para 1 función
Referencia producto	15737400
Acabado	blanco/cromo

Lista de recambios para el año de construcción: 07/15 - 12/25

Posición	Nombre producto	Referencia producto
30	Utillaje de montaje	92540000
31	Indicador Teleducha	92573450
32	Indicador Ducha fija Rain gran	92571450
33	Indicador Ducha fija Rain pequeño	92572450
34	Indicador Mono	92576450
35	Indicador Whirl	92575450
36	Indicador Cascada	92574450
37	Indicador Ducha lateral	92578450
38	Indicador Bañera	92577450
a	Cuerpo base	01800180
b	Adaptador invertido	93181000
c	Grasa para grifería	90920000