Marca	hansgrohe
Nombre producto	**ShowerSelect** Termostato empotrado de gran caudal con control adicional para 1 sallida
Referencia producto	15761000
Acabado	Cromo

Imagen producto



Características

- 1 función y uno salida adicional
- Select botón para encendido/apagado de una salida
- cartucho de termostato, botón de inicio/parada
- cantidad de caudal máximo a 3 bar: 59 l/min
- cantidad de caudal salida superior: 59 l/min
- cantidad de caudal máxima de la teleducha a 3 bar: 34 l/min
- mín. presión en funcionamiento: 1 bar
- Bloqueo de seguridad a 40 °C
- temperatura máxima ajustable
- tipo de conexión: set básico
- con filtro de suciedad
- El termostato se entrega con botón de teleducha
- clase de ruido: I
- clasificación de caudal: C

Dibujos

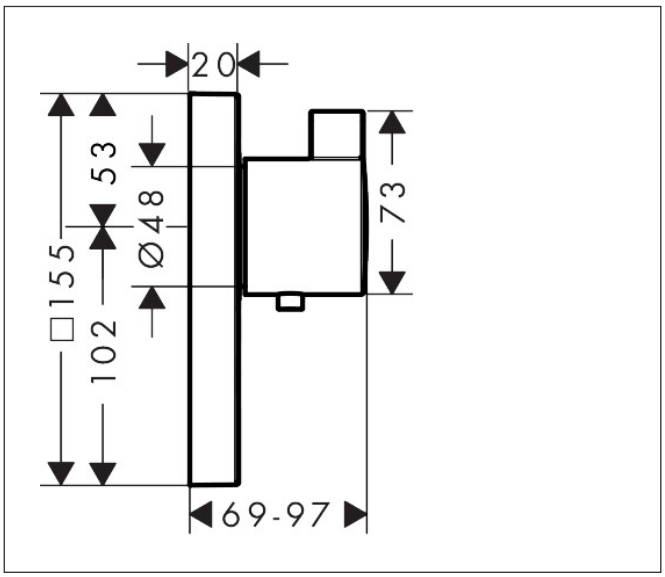

Tecnología



Marca	hansgrohe
Nombre producto	**ShowerSelect** Termostato empotrado de gran caudal con control adicional para 1 sallida
Referencia producto	15761000
Acabado	Cromo

Diagrama de caudales

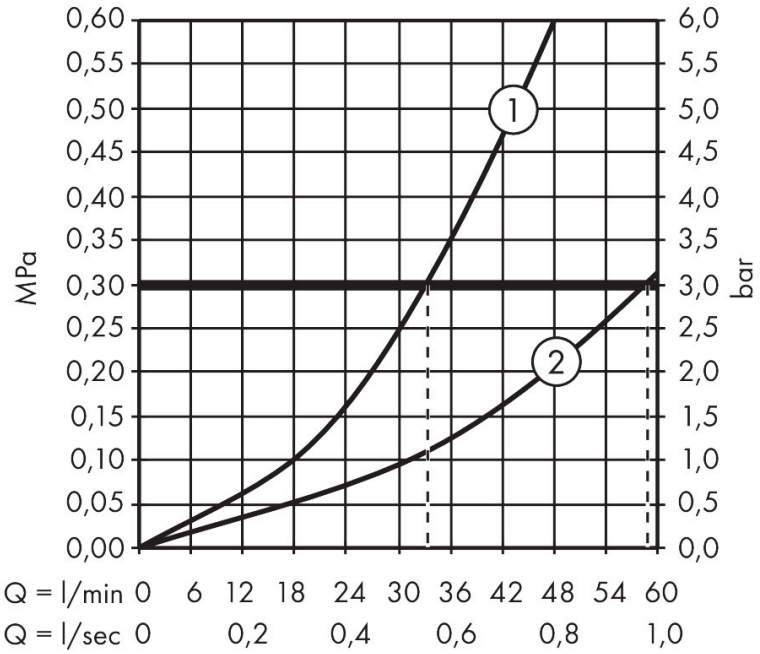

1 Salida 1
2 Salida 2

Marca	hansgrohe
Nombre producto	**ShowerSelect** Termostato empotrado de gran caudal con control adicional para 1 sallida
Referencia producto	15761000
Acabado	Cromo

Despiece de recambios para el año de construcción: 10/13 - 12/25

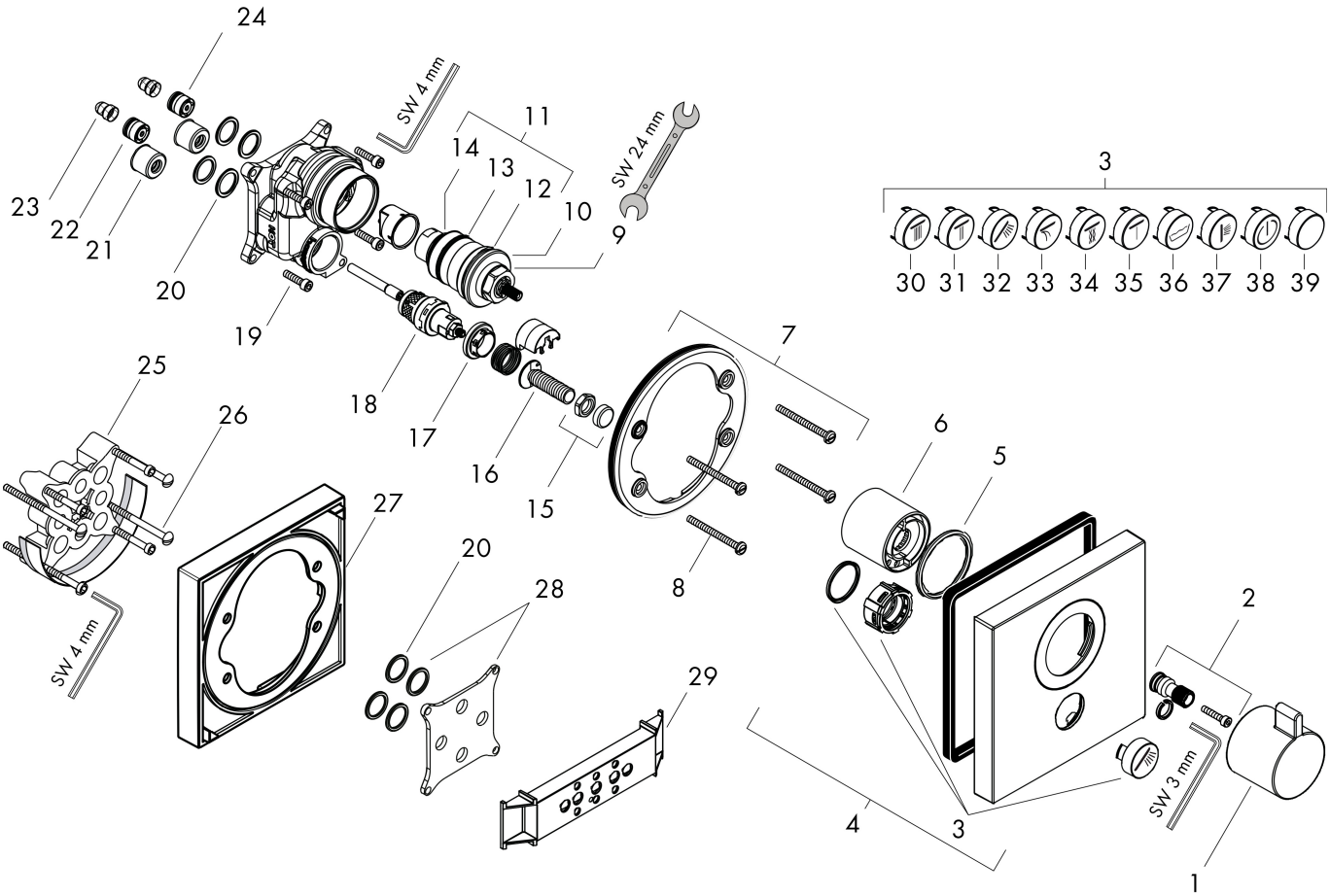

Marca	hansgrohe
Nombre producto	**ShowerSelect** Termostato empotrado de gran caudal con control adicional para 1 sallida
Referencia producto	15761000
Acabado	Cromo

Lista de recambios para el año de construcción: 10/13 - 12/25

Posición	Nombre producto	Referencia producto
1	Mando del termostato	98474000
2	Adaptador mando	96435000
3	Set de indicador	92218000
4	Embellecedor mezclador 155 / 155 mm	92235000
5	Junta toroidal 48x5	98174000
6	Casquillo	97439000
7	Adaptador para embellecedor	98793000
8	Set tornillo portador	96454000
9	Termoelemento	96633000
10	Junta toroidal 43x1,5	98148000
11	Junta	96636000
12	Junta toroidal 38x2,5	98198000
13	Junta toroidal 34x2	98383000
14	Junta toroidal 26x2	98147000
15	Tuerca y florón	92696000
16	Adaptador Select	92219000
17	Tuerca	98368000
18	Cartucho llave de paso	95758000
19	Set tornillo	96525000
20	Junta toroidal 16x2	98133000
21	Silenciador	94073000
22	Válvula antirretorno (resistente a la presión hasta 2 MPa)	92594000
23	Filtro	98513000
24	Válvula antirretorno	97980000
25	Prolongación 25 mm	13595000
26	Set tornillo portador	97747000
27	Prolongación 22 mm	13593000
28	Set de compensación 1°	95521000
29	Utillaje de montaje	92540000

Marca	hansgrohe
Nombre producto	**ShowerSelect** Termostato empotrado de gran caudal con control adicional para 1 sallida
Referencia producto	15761000
Acabado	Cromo

Lista de recambios para el año de construcción: 10/13 - 12/25

Posición	Nombre producto	Referencia producto
30	Indicador Ducha fija Rain gran	93571880
31	Indicador Ducha fija Rain pequeño	93572880
32	Indicador Teleducha	93573880
33	Indicador Cascada	93574880
34	Indicador Whirl	93575880
35	Indicador Mono	93576880
36	Indicador Bañera	93577880
37	Indicador Ducha lateral	93578880
38	Indicador ON/OFF	93579880
39	tecla	93955880
a	Cuerpo base	01800180
b	Adaptador invertido	93181000
c	Embellecedor mezclador 170 / 170 mm	92661000
d	Cartucho llave de paso (especial)	92361000