Marca	hansgrohe
Nombre producto	**Raindance Alive Q** Ducha fija 210/340 1jet EcoSmart
Referencia producto	24531000
Acabado	Cromo

reddot winner 2025
best of the best

GOLD AWARD 2025

Imagen producto

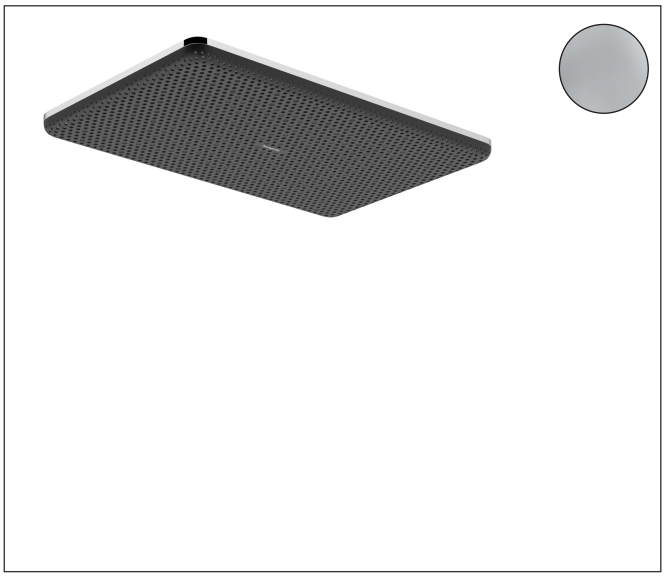

Tecnología



Tipos de chorro



Características

- tamaño del rociador: 214 x 343 mm
- tipo de chorro: Rain o PowderRain
- cantidad de caudal PowderRain (a 3 bar): 6,7 l/min
- cantidad de caudal Rain a 3 bar: 6,8 l/min
- función desde: 6 l/min
- cantidad de caudal máximo a 3 bar: 6,8 l/min
- presión mínima de caudal: 1 bar
- ducha fija en ángulo ajustable
- material del rociador: aluminio anodizado
- montaje: techo o pared
- rosca de conexión: G ½
- apto para calentadores de agua continuos
- presión: media-alta

Marca	hansgrohe
Nombre producto	**Raindance Alive Q** Ducha fija 210/340 1jet EcoSmart
Referencia producto	24531000
Acabado	Cromo

Pieza necesaria (Seleccionar 1)

Imagen producto	Nombre producto	Referencia producto
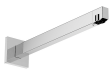	hansgrohe Brazo de ducha E 38.9 cm	24337000
	hansgrohe Conexión de techo E 10 cm	24338000
	hansgrohe Conexión de techo E 30 mm	24339000

Marca	hansgrohe
Nombre producto	**Raindance Alive Q** Ducha fija 210/340 1jet EcoSmart
Referencia producto	24531000
Acabado	Cromo

Diagrama de caudales

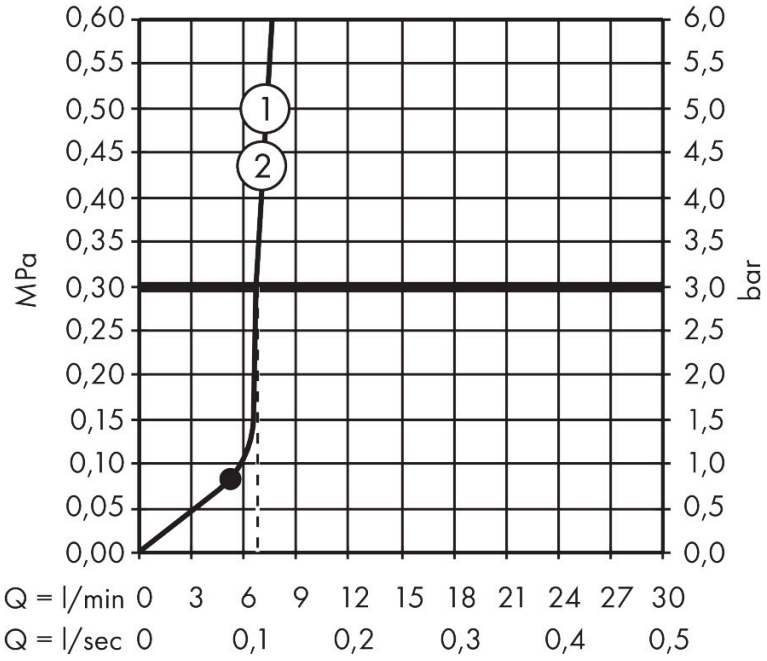

Marca	hansgrohe
Nombre producto	**Raindance Alive Q** Ducha fija 210/340 1jet EcoSmart
Referencia producto	24531000
Acabado	Cromo

Despiece de recambios para el año de construcción: > 04/25

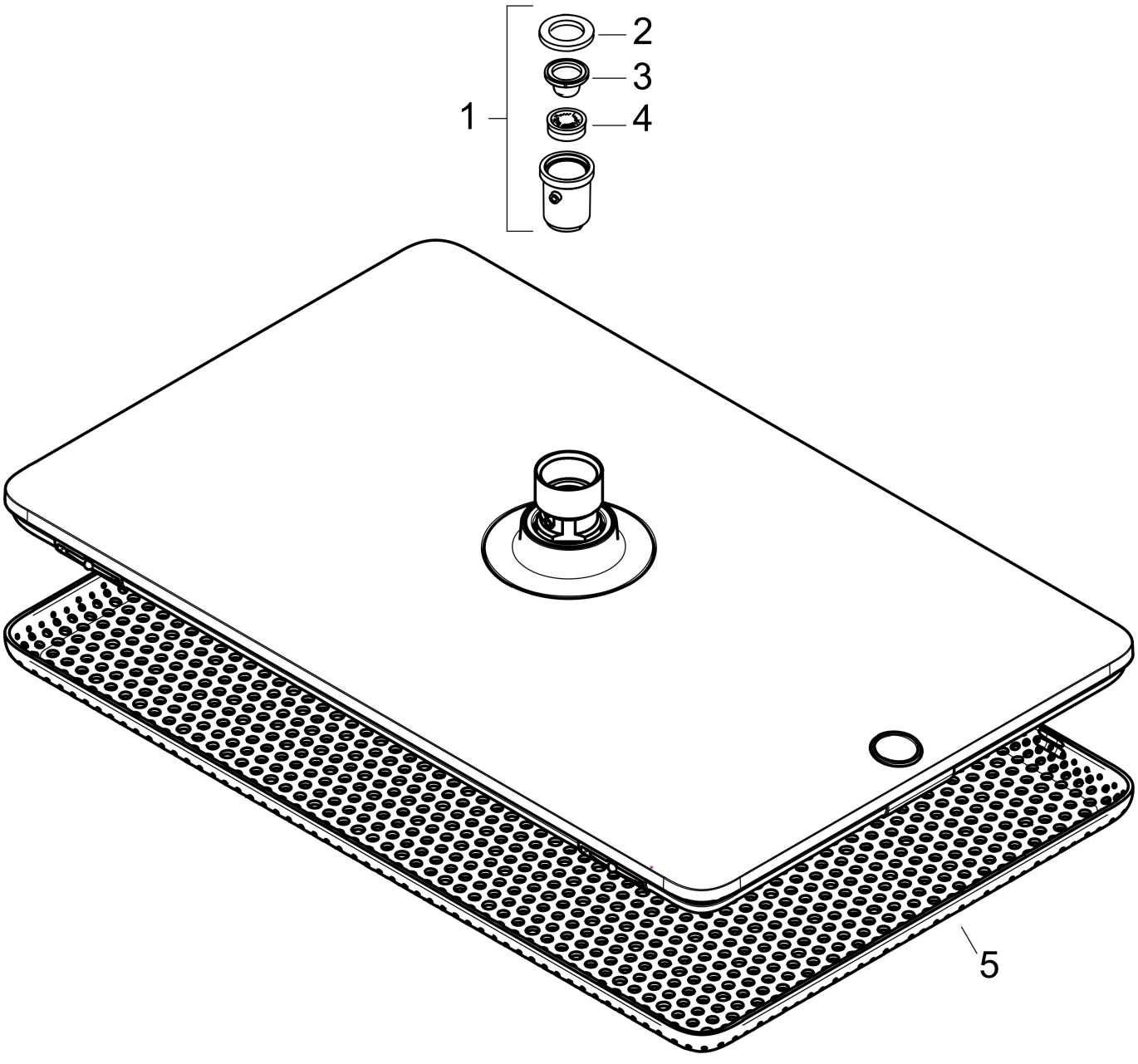

Marca	hansgrohe
Nombre producto	**Raindance Alive Q** Ducha fija 210/340 1jet EcoSmart
Referencia producto	24531000
Acabado	Cromo

Lista de recambios para el año de construcción: > 04/25

Posición	Nombre producto	Referencia producto
1	Inversor completo	85145000
2	Junta	98058000
3	Filtro	92672000
4	Limitador de caudal	98092000
5	Embellecedor	98274000