Marca	hansgrohe
Nombre producto	**Raindance E** HG Raindance E 300 1jet ducha techo EcoSmart
Referencia producto	26251000
Acabado	Cromo

Imagen producto



Características

- consiste en: ducha fija, conector de techo
- tamaño del rociador: 300 x 300 mm
- tipo de chorro: Lluvia
- cantidad de caudal Rain a 3 bar: 7,4 l/min
- función desde: 5,7 l/min
- cantidad de caudal máximo a 3 bar: 7,4 l/min
- presión mínima de caudal: 1.3 bar
- ducha fija en ángulo ajustable
- material del rociador: metálico
- se puede desmontar el plato de ducha para fácil limpieza
- conexión de techo de metal
- longitud de la conexión de techo: 100 mm
- montaje: techo
- rosca de conexión: G ½
- apto para calentadores de agua continuos
- presión: baja-media-alta

Dibujos

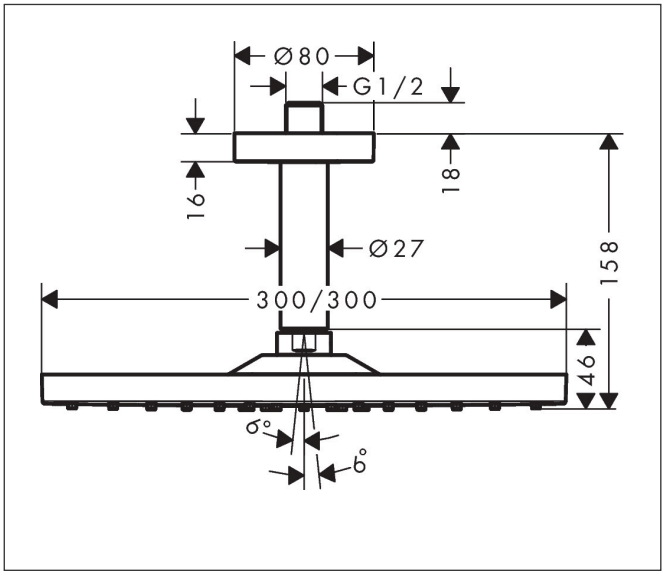

Tecnología



Tipos de chorro



Marca	hansgrohe
Nombre producto	**Raindance E** HG Raindance E 300 1jet ducha techo EcoSmart
Referencia producto	26251000
Acabado	Cromo

Diagrama de caudales

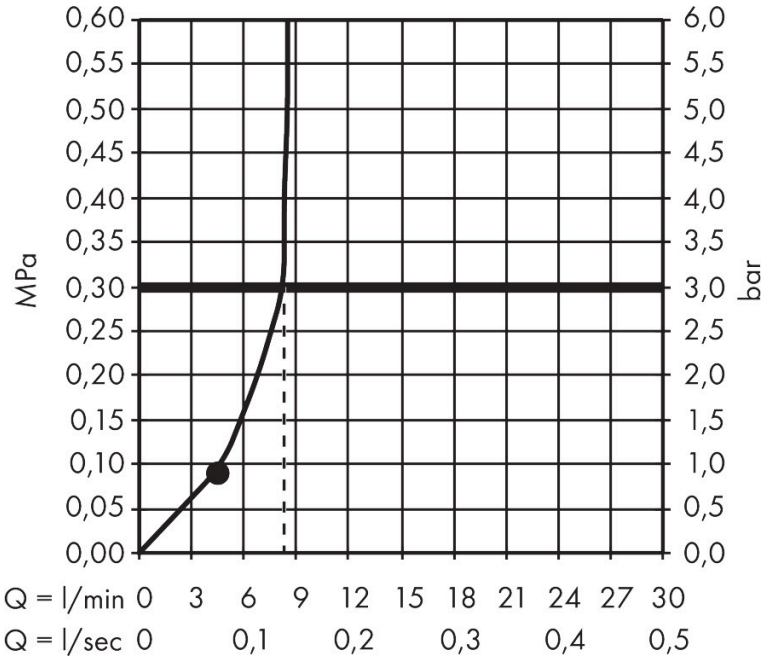

Los valores de consumo han sido medidos en la práctica con los grifos correspondientes (termostato/mezclador/válvula empotrada).

Marca	hansgrohe
Nombre producto	**Raindance E** HG Raindance E 300 1jet ducha techo EcoSmart
Referencia producto	26251000
Acabado	Cromo

Despiece de recambios para el año de construcción: > 06/17

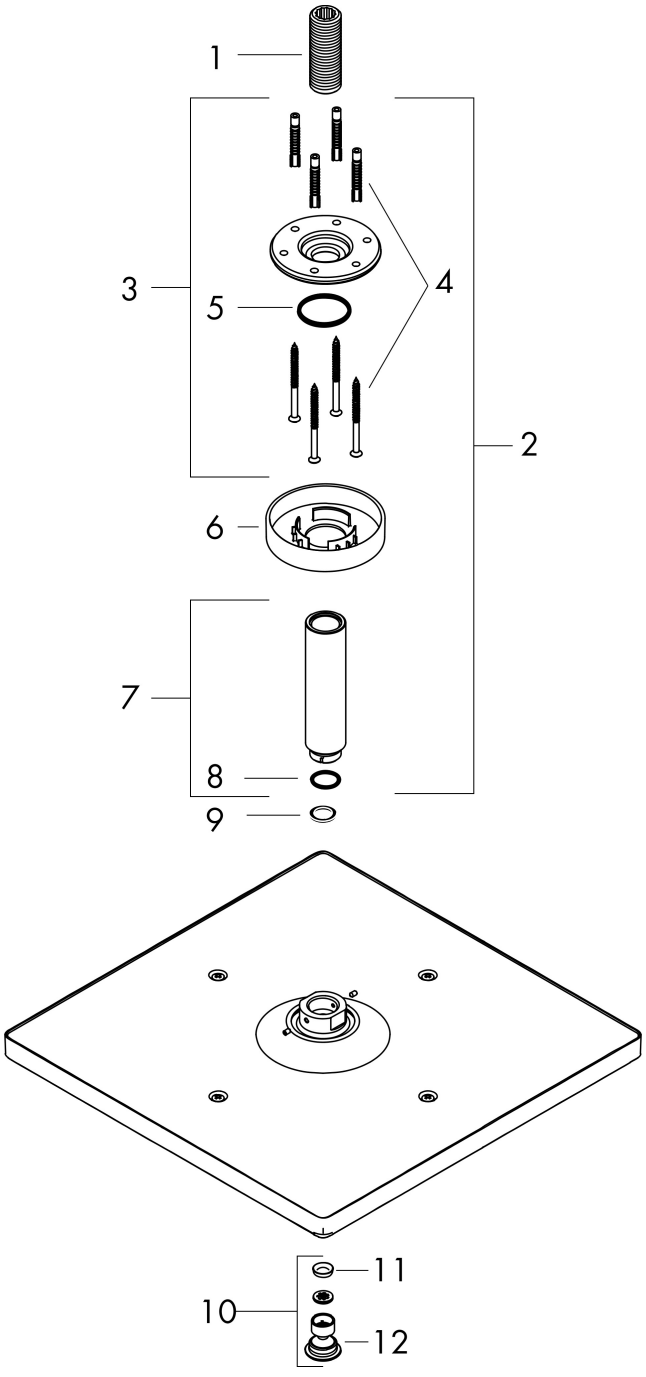

Marca	hansgrohe
Nombre producto	**Raindance E** HG Raindance E 300 1jet ducha techo EcoSmart
Referencia producto	26251000
Acabado	Cromo

Lista de recambios para el año de construcción: > 06/17

Posición	Nombre producto	Referencia producto
1	Racor	95188000
2	Brazo	27393000
3	Set de fijación	95208000
4	Set de fijación	40916000
5	Junta toroidal 34x2	98383000
6	Embellecedor mezclador Ø 80 mm	92122000
7	Brazo	27467000
8	Junta toroidal 16x2	98133000
9	Junta	98058000
10	Propulsores de aire (Eco)	93137000
11	Filtro	93128000
12	Junta toroidal 15x2	98163000