Marca	hansgrohe
Nombre producto	**FixFit** Toma de agua Square con válvula antirretorno
Referencia producto	26455700
Acabado	Blanco mate

reddot winner 2021 reddot winner 2020

Imagen producto

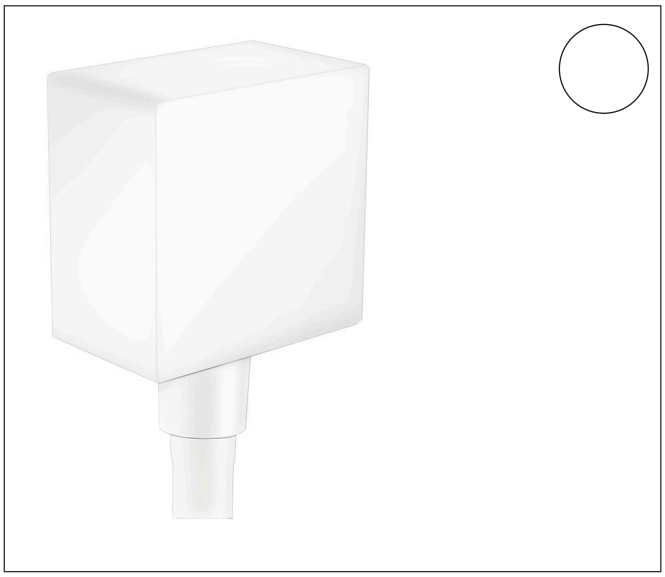

Características

- cantidad de caudal máximo a 3 bar: 30,8 l/min
- conexión de plástico
- material del embellecedor: plástico
- válvula antirretorno
- tipo de conexión: G ½
- presión mínima de caudal: 1 bar

Dibujos

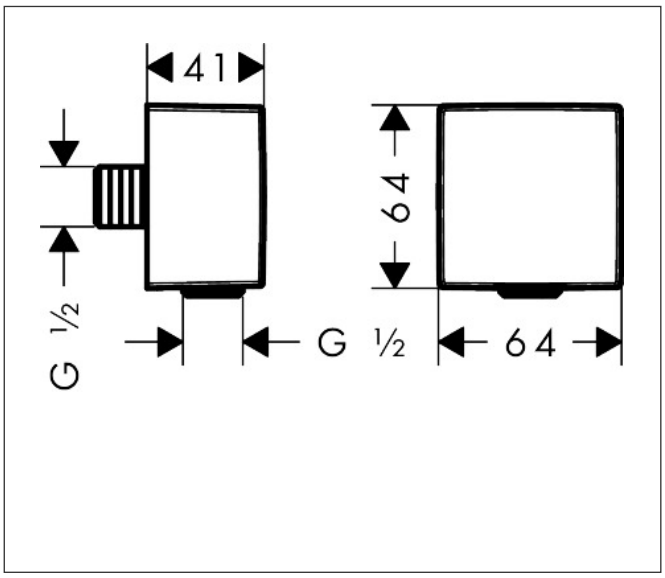

Marca	hansgrohe
Nombre producto	**FixFit** Toma de agua Square con válvula antirretorno
Referencia producto	26455700
Acabado	Blanco mate

Despiece de recambios para el año de construcción: > 07/19

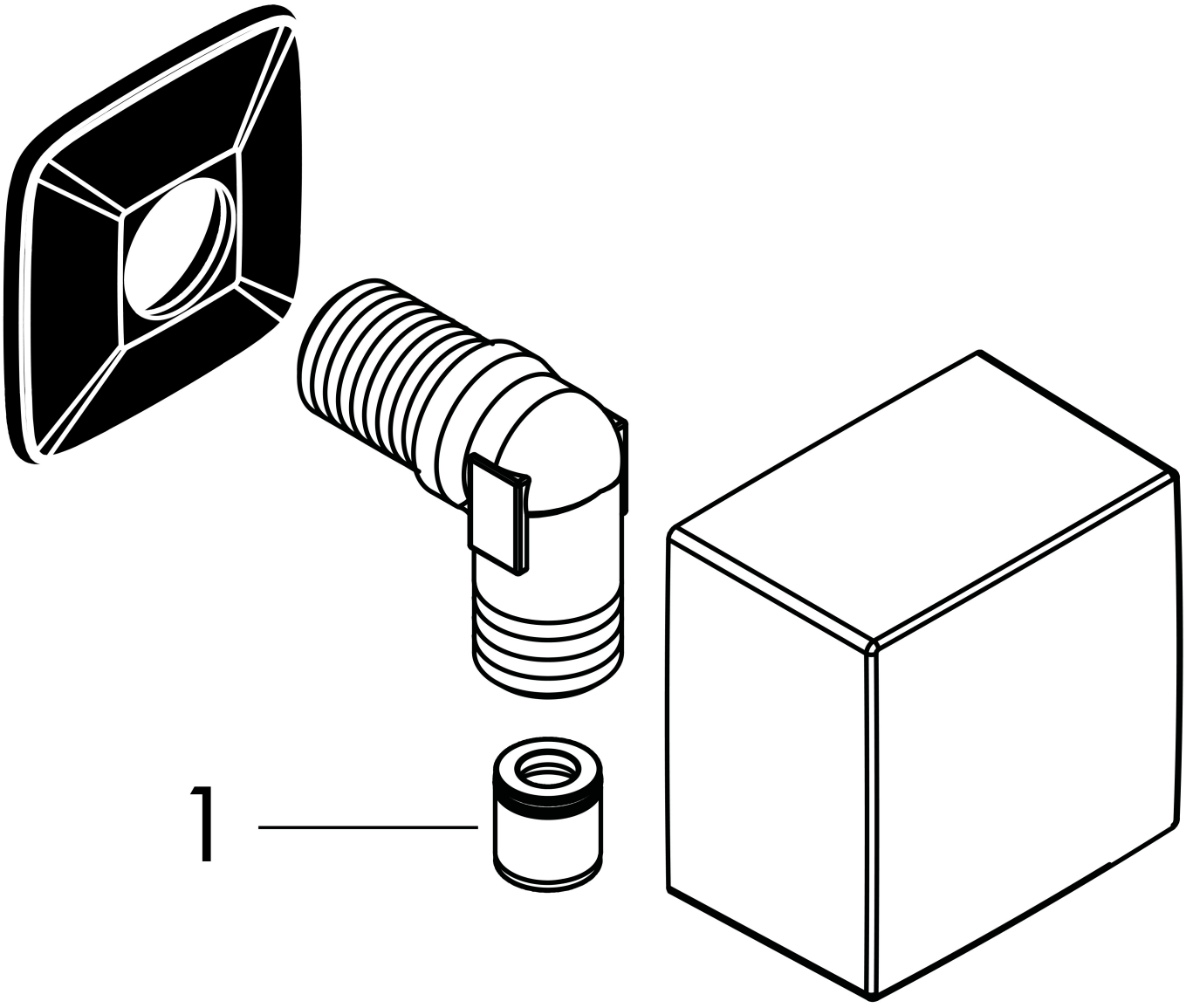

Marca	hansgrohe
Nombre producto	**FixFit** Toma de agua Square con válvula antirretorno
Referencia producto	26455700
Acabado	Blanco mate

Lista de recambios para el año de construcción: > 07/19

Posición	Nombre producto	Referencia producto
1	Set de válvula antirretorno DW 15	94074000
2	Soporte	98557000