Marca	hansgrohe
Nombre producto	**Raindance Select S** Ducha fija 240 2jet EcoSmart con brazo de ducha
Referencia producto	26470000
Acabado	Cromo

Imagen producto



Características

- consiste en: ducha fija, brazo de ducha
- tamaño del rociador: 243 mm
- tipo de chorro: RainAir, Lluvia
- cantidad de caudal Rain a 3 bar: 9 l/min
- caudal RainAir a 3 bar: 9 l/min
- cantidad de caudal máximo a 3 bar: 9 l/min
- presión mínima de caudal: 1.5 bar
- pulsando el botón Select en el medio de la ducha fija
- ducha fija en ángulo ajustable
- material del rociador: metálico
- superficie del rociador: cromo
- se puede desmontar el plato de ducha para fácil limpieza
- longitud del brazo de ducha: 390 mm
- montaje: pared
- rosca de conexión: G ½
- apto para calentadores de agua continuos

Dibujos

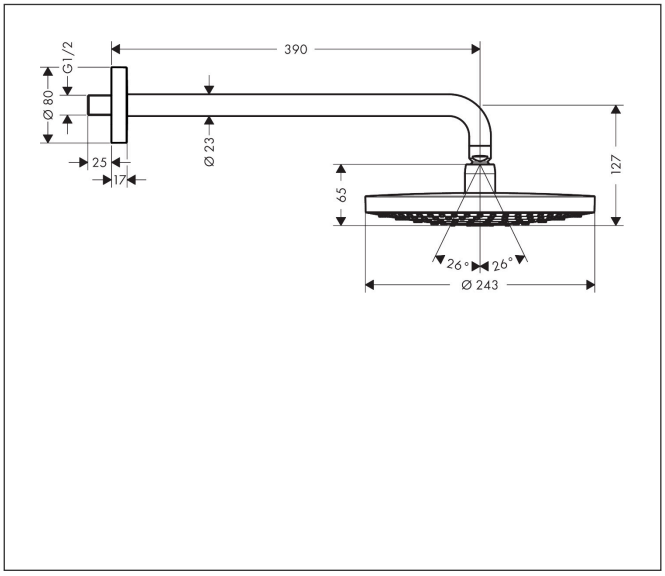

Tecnología



Tipos de chorro



Marca	hansgrohe
Nombre producto	**Raindance Select S** Ducha fija 240 2jet EcoSmart con brazo de ducha
Referencia producto	26470000
Acabado	Cromo

Diagrama de caudales

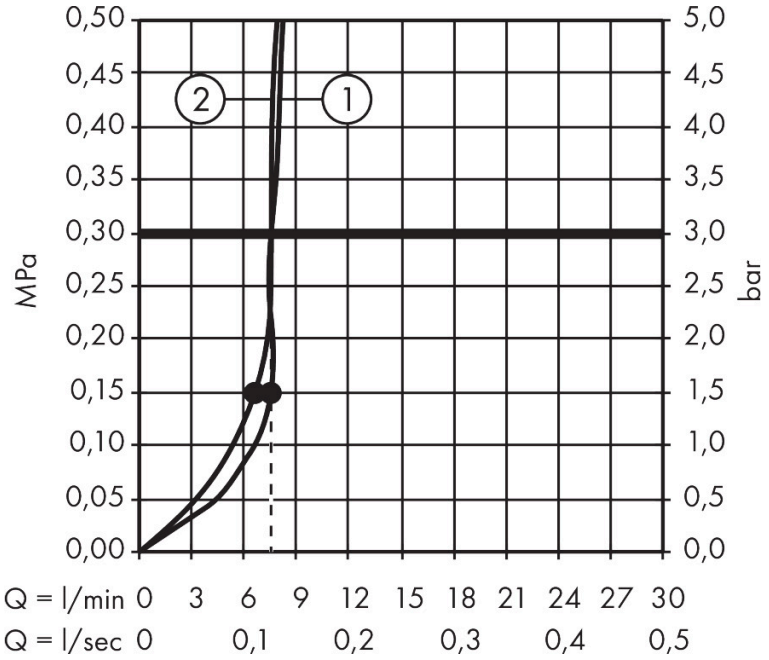

1 Rain
2 RainAir
3 Rain + Booster

Los valores de consumo han sido medidos en la práctica con los grifos correspondientes (termostato/mezclador/válvula empotrada).

Marca	hansgrohe
Nombre producto	**Raindance Select S** Ducha fija 240 2jet EcoSmart con brazo de ducha
Referencia producto	26470000
Acabado	Cromo

Ejemplos de instalación

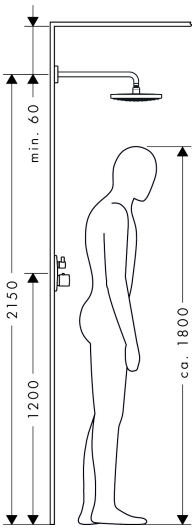

Las dimensiones pueden variar debido a tolerancias cerámicas relacionadas con el proceso de producción.

Marca	hansgrohe
Nombre producto	**Raindance Select S** Ducha fija 240 2jet EcoSmart con brazo de ducha
Referencia producto	26470000
Acabado	Cromo

Despiece de recambios para el año de construcción: > 02/18

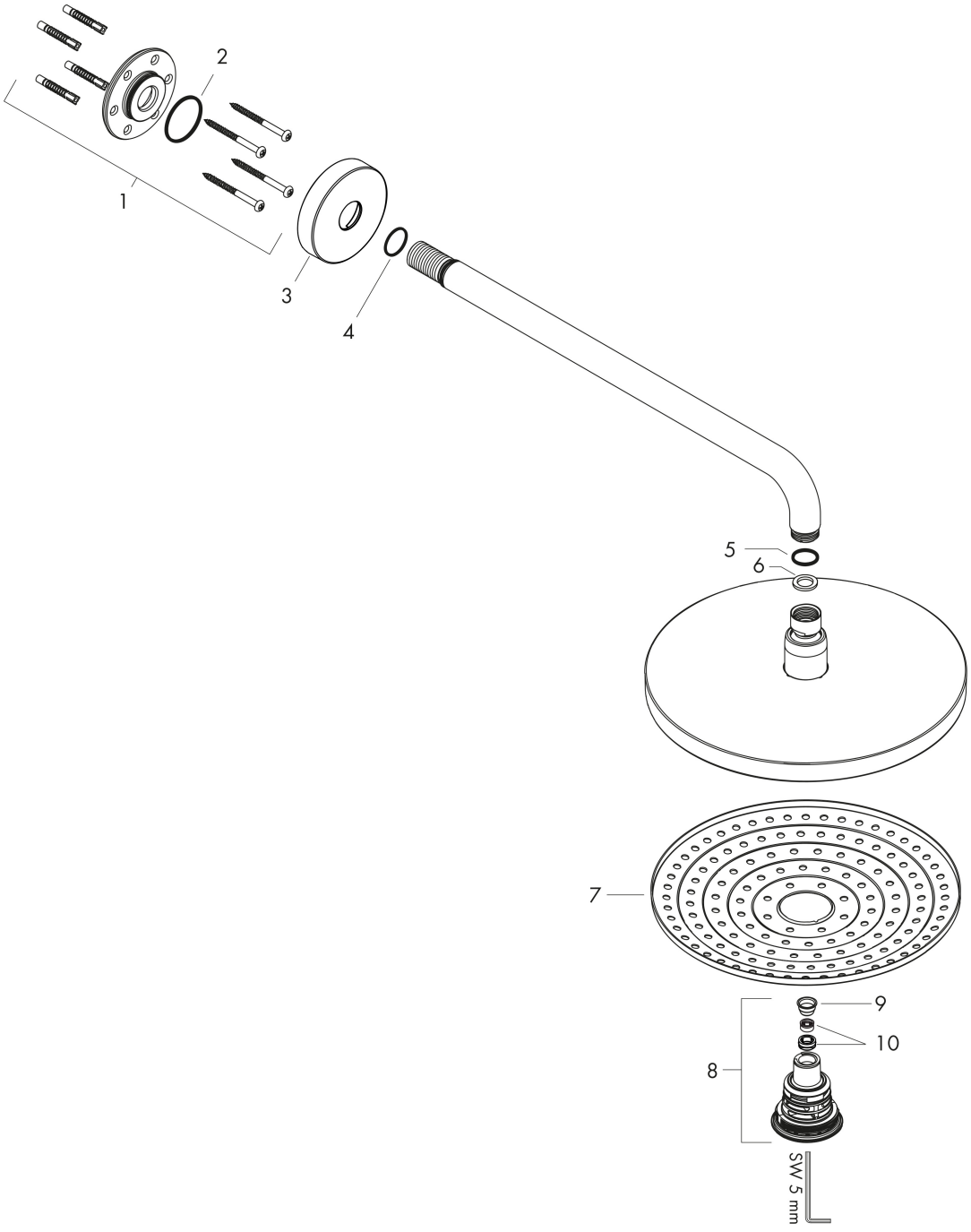

Marca	hansgrohe
Nombre producto	**Raindance Select S** Ducha fija 240 2jet EcoSmart con brazo de ducha
Referencia producto	26470000
Acabado	Cromo

Lista de recambios para el año de construcción: > 02/18

Posición	Nombre producto	Referencia producto
1	Set de fijación	95208000
2	Junta toroidal 34x2	98383000
3	Embellecedor mezclador Ø 80 mm	98940000
4	Junta toroidal 20x1,5	98197000
5	Junta toroidal 16x2	98133000
6	Junta	98058000
7	Difusor completo	92291000
8	Inversor completo	98343000
9	Filtro	97735000
10	Limitador de caudal (9 l/min)	95659000