Marca	hansgrohe
Nombre producto	**Raindance Select S** Teleducha 120 3jet
Referencia producto	26530400
Acabado	blanco/cromo

Imagen producto



Dibujos

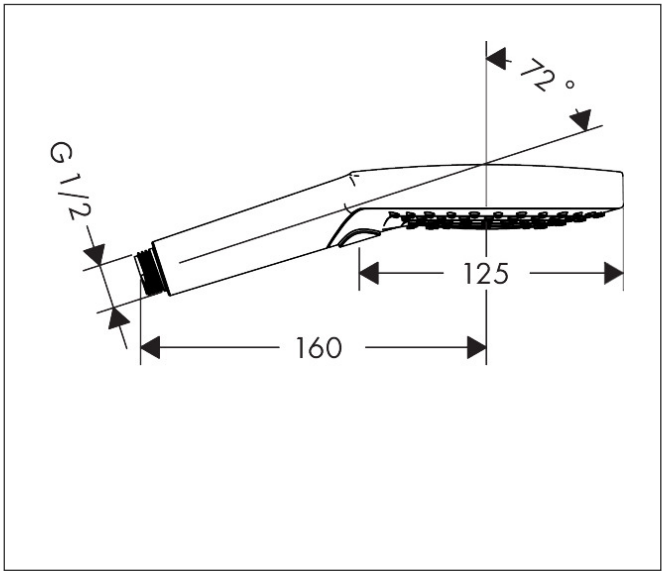

Características

- tamaño del rociador: 125 mm
- tipo de chorro: Lluvia, RainAir, Whirl
- Cómoda selección de aspersión mediante el botón Select
- función desde: 8,8 l/min
- cantidad de caudal máximo a 3 bar: 15 l/min
- presión mínima de caudal: 1.4 bar
- sello de pantalla enjuagable
- rosca de conexión: G ½
- apto para calentadores de agua continuos
- presión: baja

Tecnología



Tipos de chorro



Marca	hansgrohe
Nombre producto	**Raindance Select S** Teleducha 120 3jet
Referencia producto	26530400
Acabado	blanco/cromo

Diagrama de caudales

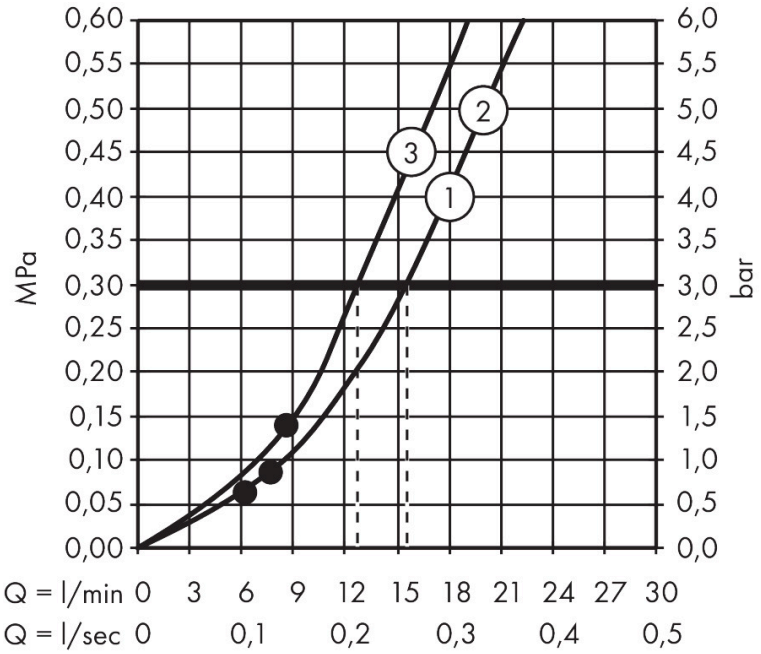

1 Rain
2 RainAir
3 WhirlAir
4 Rain + Booster

Los valores de consumo han sido medidos en la práctica con los grifos correspondientes (termostato/mezclador/válvula empotrada).

Marca	hansgrohe
Nombre producto	**Raindance Select S** Teleducha 120 3jet
Referencia producto	26530400
Acabado	blanco/cromo

Despiece de recambios para el año de construcción: > 06/13

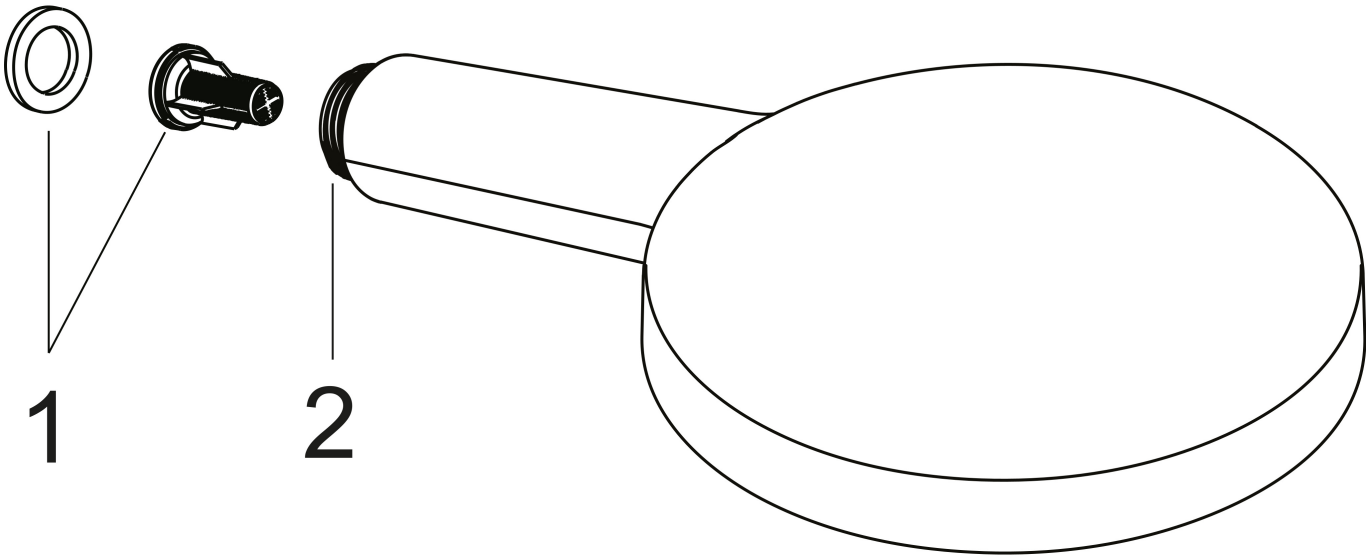

Marca	hansgrohe
Nombre producto	**Raindance Select S** Teleducha 120 3jet
Referencia producto	26530400
Acabado	blanco/cromo

Lista de recambios para el año de construcción: > 06/13

Posición	Nombre producto	Referencia producto
1	Inserción de filtro	97708000
2	Tubuladura de empalme	93089000