Marca	hansgrohe
Nombre producto	**Crometta E** Ducha fija 240 1jet LowPressure
Referencia producto	26722000
Acabado	Cromo

Imagen producto



Características

- tamaño del rociador: 240 x 240 mm
- tipo de chorro: Lluvia
- cantidad de caudal (a 0,2 bar): 7 l/min
- función desde: 7 l/min
- cantidad de caudal máximo a 3 bar: 21 l/min
- presión mínima de caudal: 0.2 bar
- ducha fija en ángulo ajustable
- material del rociador: plástico
- montaje: techo o pared
- rosca de conexión: G ½
- apto para calentadores de agua continuos
- presión: baja

Dibujos

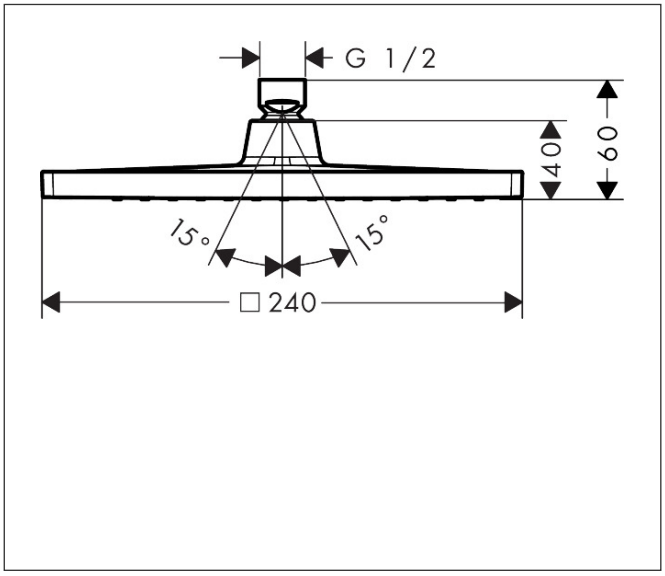

Tecnología



Tipos de chorro



Marca	hansgrohe
Nombre producto	**Crometta E** Ducha fija 240 1jet LowPressure
Referencia producto	26722000
Acabado	Cromo

Pieza necesaria (Seleccionar 1)

Imagen producto	Nombre producto	Referencia producto
	hansgrohe Brazo de ducha 24 cm	26405000
	hansgrohe Conexión a techo 10 cm	26406000
	hansgrohe Conexión a techo 30 cm	26407000

Marca	hansgrohe
Nombre producto	**Crometta E** Ducha fija 240 1jet LowPressure
Referencia producto	26722000
Acabado	Cromo

Diagrama de caudales

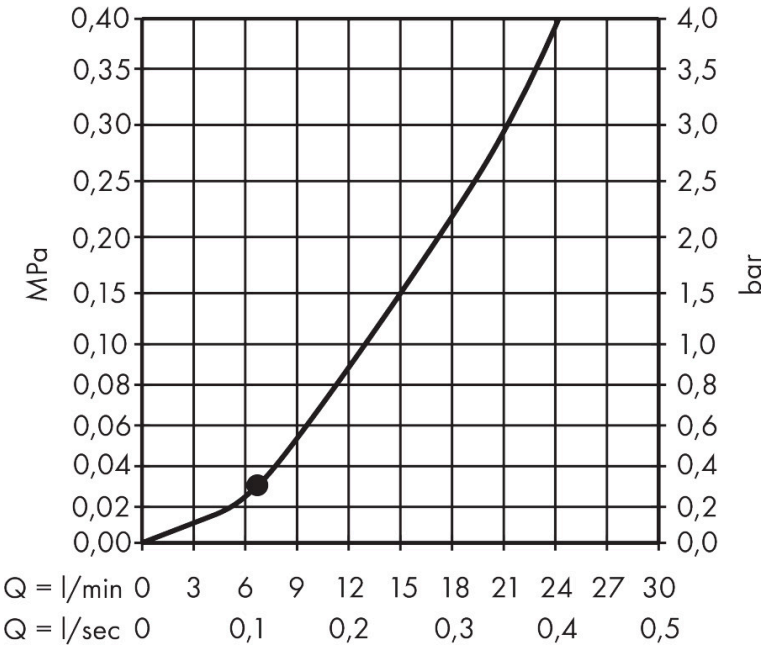

Los valores de consumo han sido medidos en la práctica con los grifos correspondientes (termostato/mezclador/válvula empotrada).

Marca	hansgrohe
Nombre producto	**Crometta E** Ducha fija 240 1jet LowPressure
Referencia producto	26722000
Acabado	Cromo

Despiece de recambios para el año de construcción: > 04/16

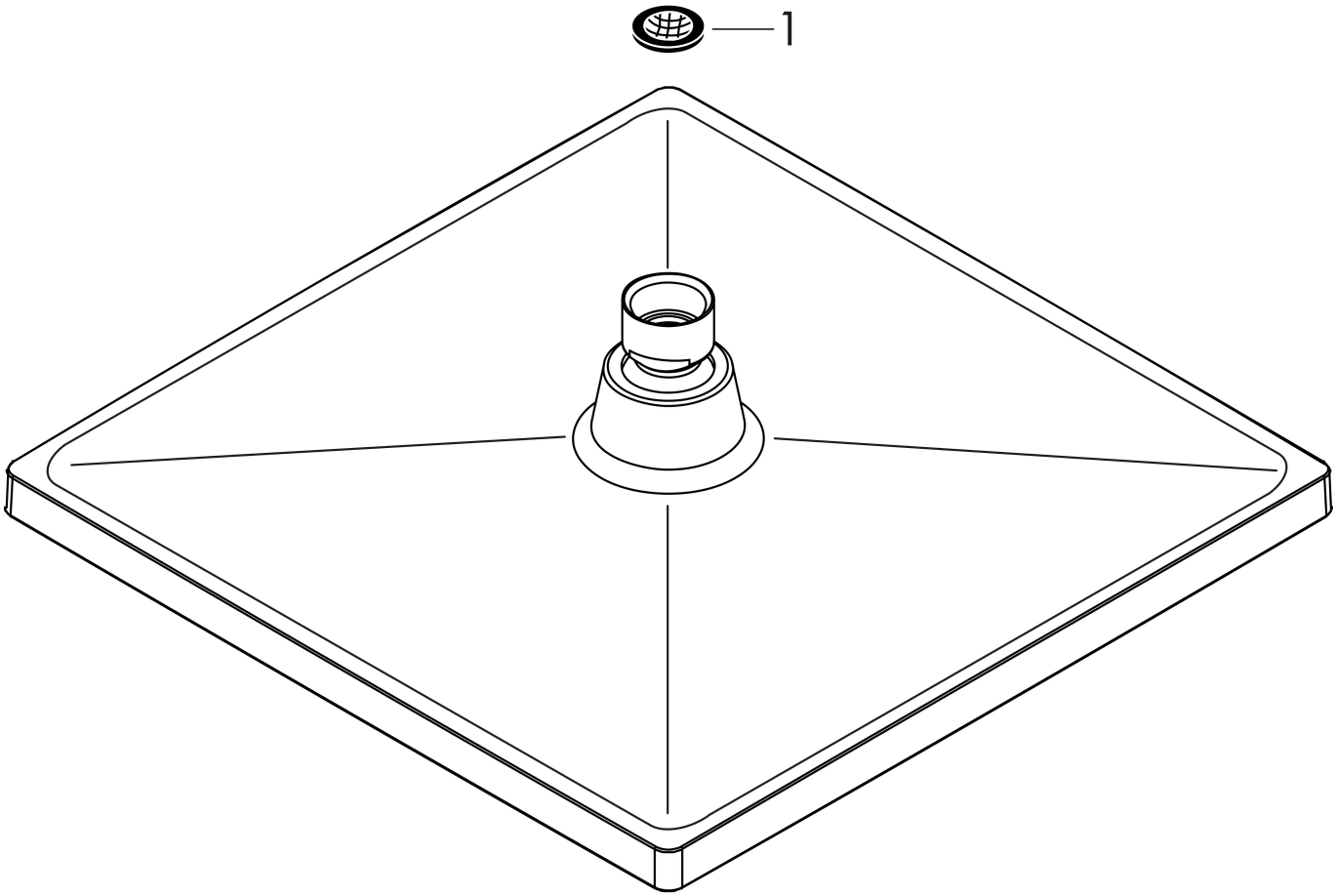

Marca	hansgrohe
Nombre producto	**Crometta E** Ducha fija 240 1jet LowPressure
Referencia producto	26722000
Acabado	Cromo

Lista de recambios para el año de construcción: > 04/16

Posición	Nombre producto	Referencia producto
1	Junta plana con filtro	94246000