Marca	hansgrohe
Nombre producto	**FixFit Q** Toma de agua con soporte de ducha
Referencia producto	26887000
Acabado	Cromo

Imagen producto



Características

- consiste en: conexión a pared, embellecedor
- carcasa de plástico con suministro de agua interno de plástico
- posición de sujeción fija
- para todas las teleduchas Hansgrohe
- para mangueras de ducha con una tuerca cónica
- función de sujeción integrada
- cantidad de caudal máximo a 3 bar: 25,2 l/min
- plástico
- válvula antirretorno
- tipo de conexión: G ½
- presión mínima de caudal: 1 bar

Dibujos

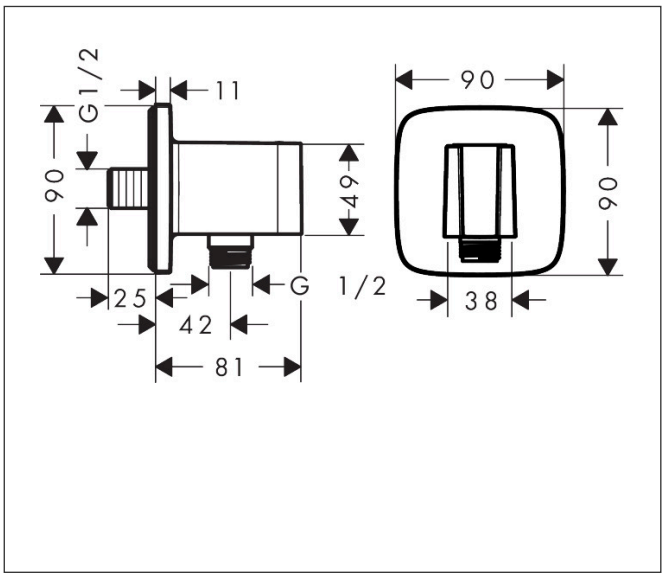

Marca	hansgrohe
Nombre producto	**FixFit Q** Toma de agua con soporte de ducha
Referencia producto	26887000
Acabado	Cromo

Despiece de recambios para el año de construcción: > 06/22

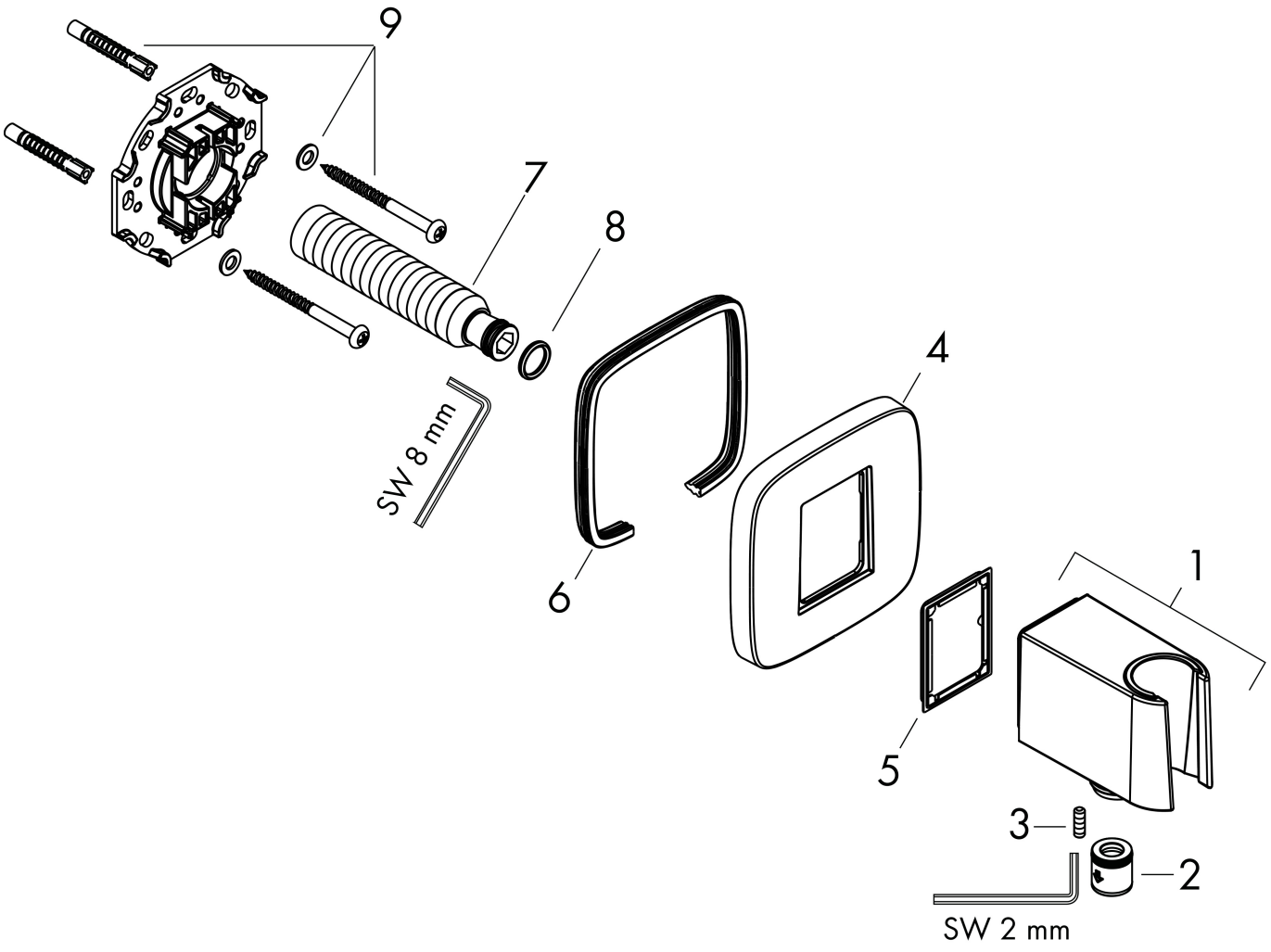

Marca	hansgrohe
Nombre producto	**FixFit Q** Toma de agua con soporte de ducha
Referencia producto	26887000
Acabado	Cromo

Lista de recambios para el año de construcción: > 06/22

Posición	Nombre producto	Referencia producto
1	Soporte para teleducha	94695000
2	Set de válvula antirretorno DW 15	94074000
3	Tornillo manecilla M4x12	93841000
4	Florón	94697000
5	Junta	94694000
6	Junta	97530000
7	Racor G½	98933000
8	Junta toroidal 11x2	98127000
9	Set de fijación	96179000