Marca	hansgrohe
Nombre producto	**Raindance Select S** Showerpipe 240 2jet con termostato
Referencia producto	27129000
Acabado	Cromo

Imagen producto



Dibujos

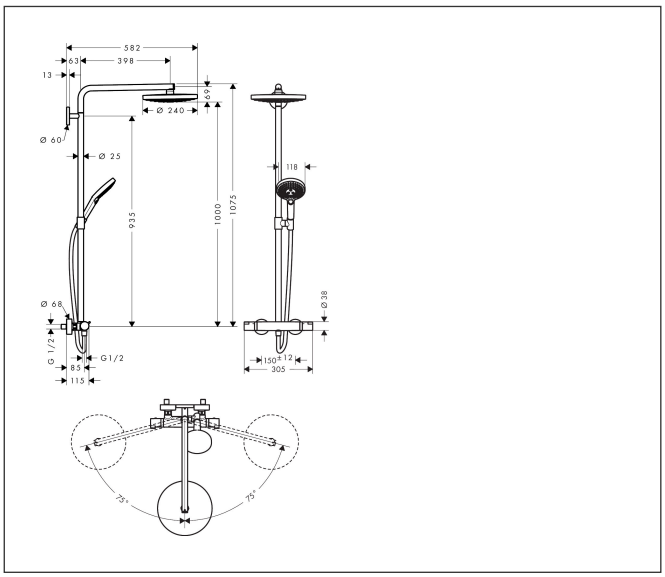

Características

- consiste en: ducha fija, ducha de mano, Termostato de ducha, flexo de ducha, control deslizante, barra de la ducha
- ducha fija Raindance Select S 240 2jet
- Tamaño de la ducha fija: 240 mm
- Cómoda selección de aspersión mediante el botón Select
- superficie del rociador: cromo
- tipo de chorro de ducha fija: RainAir, Lluvia
- tipo de chorro para la teleducha: RainAir, Lluvia, Whirl
- función desde: 10 l/min
- presión mínima de caudal: 1.5 bar
- mín. presión en funcionamiento: 1.5 bar
- máx. presión en funcionamiento: 10 bar
- soporte para la teleducha de altura regulable
- ducha fija de largo del brazo de ducha: 398 mm
- brazo de ducha giratorio
- termostato Ecostat Comfort
- bloqueo de seguridad a 40 °C
- limitador de agua caliente ajustable
- salidas controladas mediante manecillas
- tipo de montaje: instalación expuesta
- dimensión de la conexión: DN15
- rosca de conexión: G ½
- excéntricas: 150 ± 12 mm
- la altura de la barra puede acortarse
- con protección anti-reflujo

Tecnología



Tipos de chorro



Marca	hansgrohe
Nombre producto	**Raindance Select S** Showerpipe 240 2jet con termostato
Referencia producto	27129000
Acabado	Cromo

Diagrama de caudales

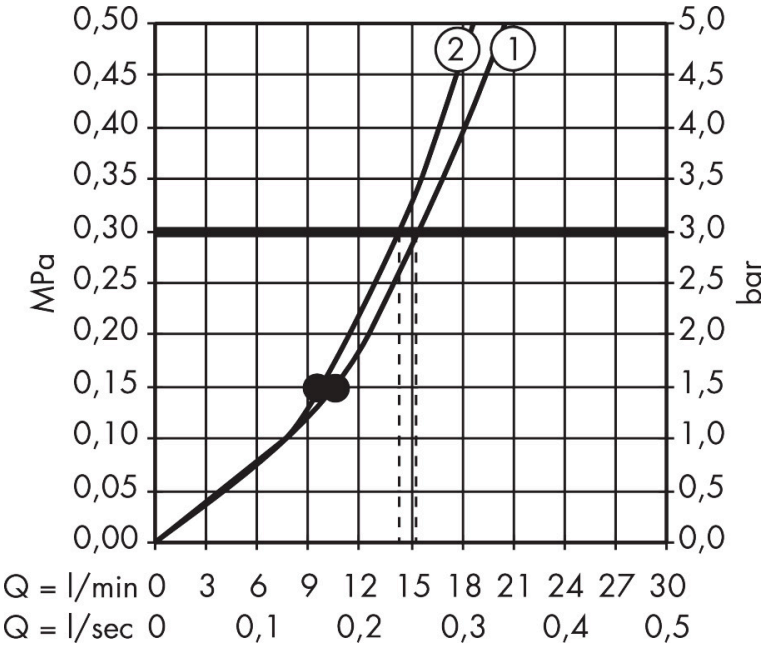

1 Teleducha
2 Ducha fija

Marca	hansgrohe
Nombre producto	**Raindance Select S** Showerpipe 240 2jet con termostato
Referencia producto	27129000
Acabado	Cromo

Ejemplos de instalación

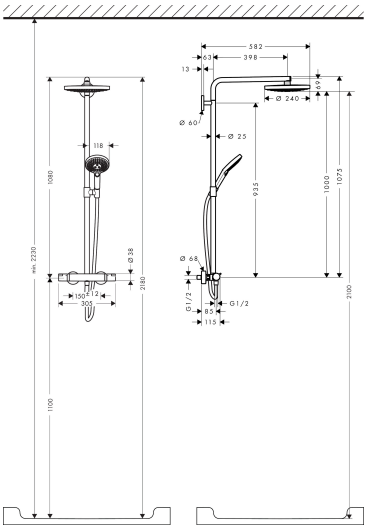

Las dimensiones pueden variar debido a tolerancias cerámicas relacionadas con el proceso de producción.

Marca	hansgrohe
Nombre producto	**Raindance Select S** Showerpipe 240 2jet con termostato
Referencia producto	27129000
Acabado	Cromo

Despiece de recambios para el año de construcción: > 12/20

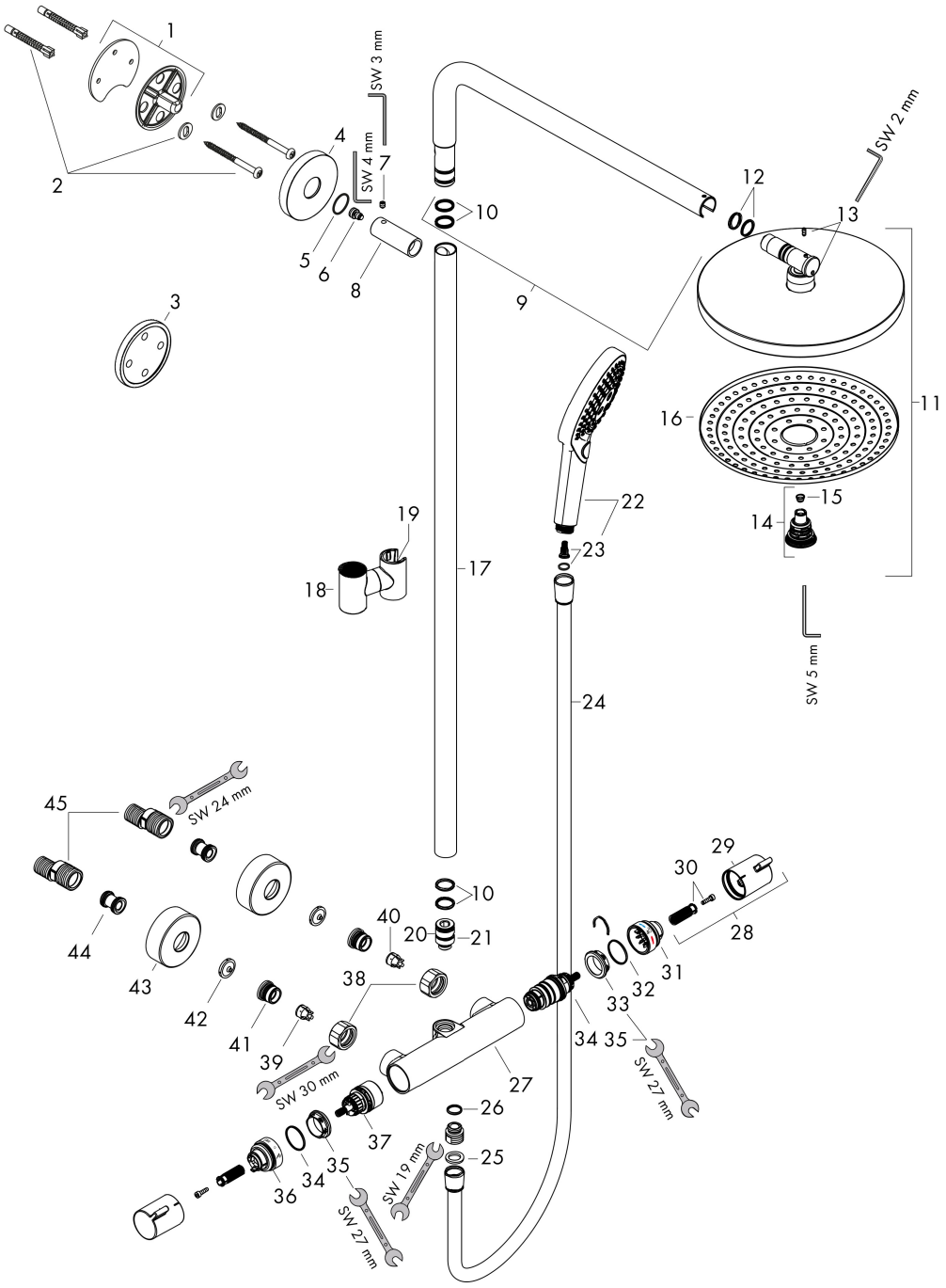

Marca	hansgrohe
Nombre producto	**Raindance Select S** Showerpipe 240 2jet con termostato
Referencia producto	27129000
Acabado	Cromo

Lista de recambios para el año de construcción: > 12/20

Posición	Nombre producto	Referencia producto
1	Brida para brazo de ducha	95688000
2	Set de fijación	96179000
3	Pieza de suplemento 7 mm	95239000
4	Embellecedor mezclador Ø 60 mm	95692000
5	Junta toroidal 20x2,5	92602000
6	Tornillo	92137000
7	Tornillo manecilla M6x5	98447000
8	Casquillo	92166000
9	Brazo	98493000
10	Junta toroidal 17x2,5	98387000
11	Ducha fija Ø 240 mm	98376000
12	Junta toroidal 17x2	98199000
13	Tornillo manecilla M4x10	97667000
14	Inversor completo	98343000
15	Filtro	97735000
16	Difusor completo	92291000
17	Tubo 930 mm / Ø 25 mm	98496000
18	Cursor completo	95480000
19	Tornillo manecilla M5x10	97672000
20	Racor	92861000
21	Junta toroidal 12x2,25	98382000
22	Teleducha	26530000
23	Inserción de filtro	97708000
24	Flexo Isiflex'B 1,60 m	28276000
25	Junta	98058000
26	Junta toroidal 14x2	98129000
27	Termostato	92850000
28	Mando	95836000
29	tecla	92848000

Marca	hansgrohe
Nombre producto	**Raindance Select S** Showerpipe 240 2jet con termostato
Referencia producto	27129000
Acabado	Cromo

Lista de recambios para el año de construcción: > 12/20

Posición	Nombre producto	Referencia producto
30	Anclaje para mando	95843000
31	Anillo tope	95839000
32	Tuerca	98913000
33	Junta toroidal 26x1,5	98390000
34	Termoelemento	98282000
35	Elemento invertido	92373000
36	Anillo tope para montura	95927000
37	Montura con inversor	98283000
38	Set de tuercas	96157000
39	Válvula antirretorno (resistente a la presión hasta 2 MPa)	93136000
40	Válvula antirretorno	96737000
41	Junta toroidal 17x1,5	98137000
42	Junta plana con filtro	96922000
43	Embellecedor mezclador Ø 68 mm	96467000
44	Silenciador	96429000
45	Set de excéntrica standard (±12 mm)	94140000