Marca	hansgrohe
Nombre producto	**Raindance E** HG Showerpipe Raindance E 300 1jet 350 ShowerTablet
Referencia producto	27361000
Acabado	Cromo

Imagen producto



Características

- consiste en: ducha fija, ducha de mano, Termostato de ducha, control deslizante, flexo de ducha, barra de la ducha
- ducha fija Raindance E 300 Air 1jet
- Tamaño de la ducha fija: 300 x 300 mm
- tipo de chorro de ducha fija: RainAir
- tipo de chorro para la teleducha: RainAir, Lluvia, Whirl
- función desde: 11,5 l/min
- presión mínima de caudal: 1.5 bar
- mín. presión en funcionamiento: 1.5 bar
- máx. presión en funcionamiento: 10 bar
- superficie repisa: aluminio anodizado
- soporte para la teleducha de 90° de posición, pivotes a la izquierda y a la derecha, arriba y abajo
- ducha fija de largo del brazo de ducha: 405 mm
- CoolContact termostato Evita que la carcasa se caliente, haciendo que la ducha sea aún más segura
- termostato ShowerTablet 350
- bloqueo de seguridad a 40 °C
- limitador de agua caliente ajustable
- salidas controladas mediante manecillas
- uso simultáneo no posible
- tipo de montaje: instalación expuesta
- dimensión de la conexión: DN15
- rosca de conexión: G ½
- excéntricas: 150 ± 12 mm

Dibujos

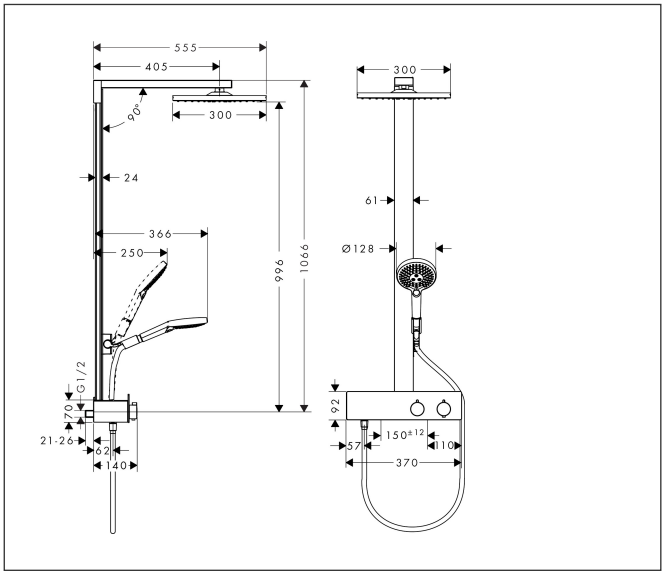

Tecnología

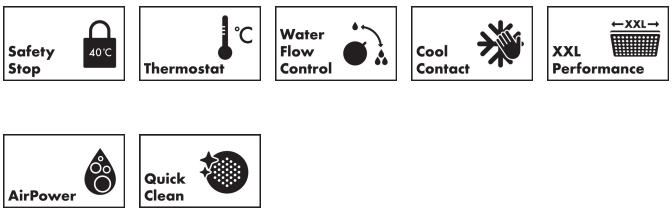

Tipos de chorro



Marca	hansgrohe
Nombre producto	**Raindance E** HG Showerpipe Raindance E 300 1jet 350 ShowerTablet
Referencia producto	27361000
Acabado	Cromo

Diagrama de caudales

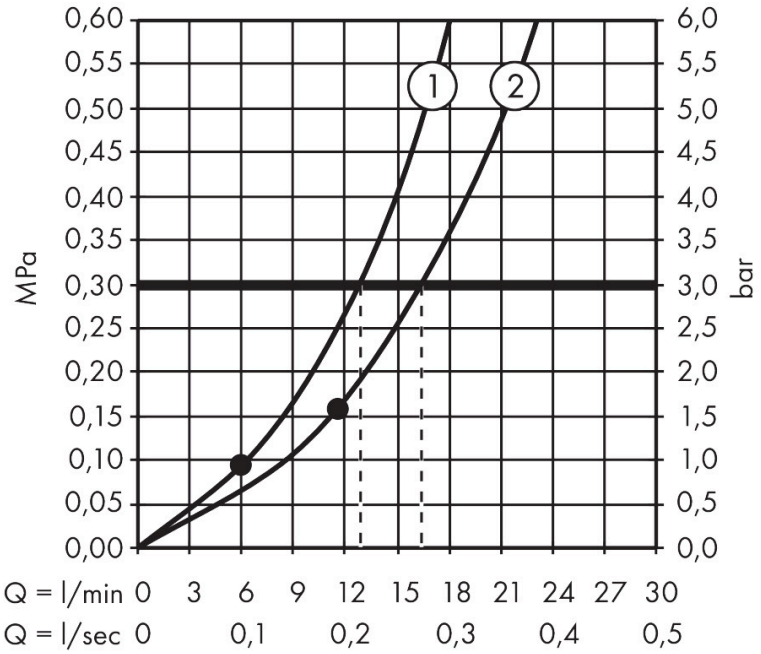

1 Ducha fija
2 Teleducha

Marca	hansgrohe
Nombre producto	**Raindance E** HG Showerpipe Raindance E 300 1jet 350 ShowerTablet
Referencia producto	27361000
Acabado	Cromo

Ejemplos de instalación

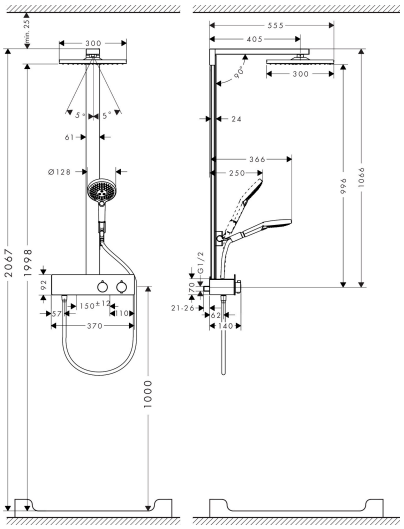

Las dimensiones pueden variar debido a tolerancias cerámicas relacionadas con el proceso de producción.

Marca	hansgrohe
Nombre producto	**Raindance E** HG Showerpipe Raindance E 300 1jet 350 ShowerTablet
Referencia producto	27361000
Acabado	Cromo

Despiece de recambios para el año de construcción: > 10/17

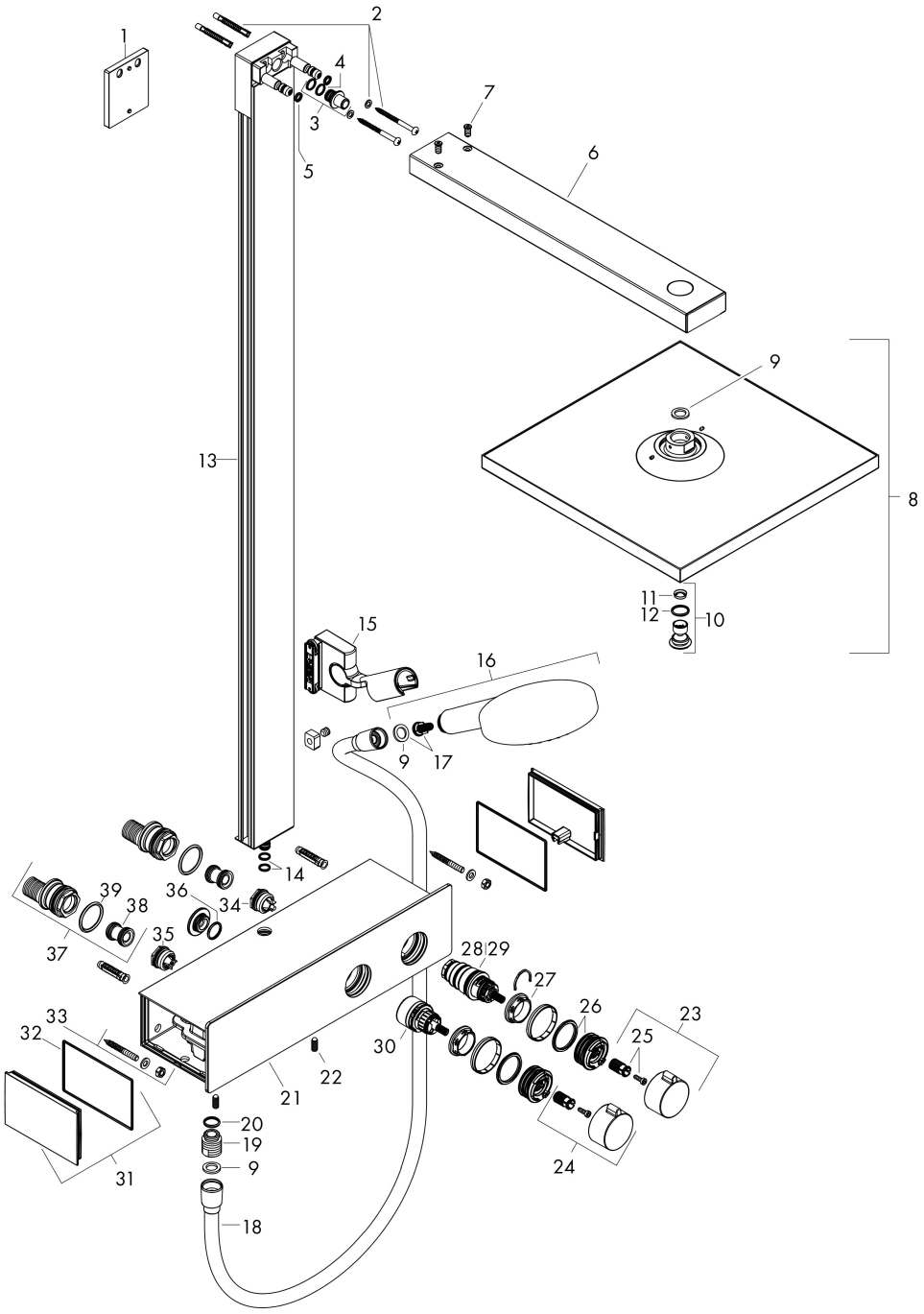

Marca	hansgrohe
Nombre producto	**Raindance E** HG Showerpipe Raindance E 300 1jet 350 ShowerTablet
Referencia producto	27361000
Acabado	Cromo

Lista de recambios para el año de construcción: > 10/17

Posición	Nombre producto	Referencia producto
1	Pieza de suplemento 7 mm	93146000
2	Set de fijación	96179000
3	Racor	93992000
4	Junta toroidal 10x1,5	98123000
5	Junta toroidal 6x2	98458000
6	Brazo	93221000
7	Tornillo	93431000
8	Ducha fija	93230000
9	Junta	98058000
10	Propulsores de aire	93127000
11	Filtro	93128000
12	Junta toroidal 15x2	98163000
13	Tubo con cubierta (1000 mm)	93222000
14	Junta toroidal 9x1,5	98117000
15	Cursor completo	93100000
16	Teleducha	26530000
17	Inserción de filtro	97708000
18	Flexo Isiflex'B 1,60 m	28276000
19	Racor	95392000
20	Junta toroidal 14x2	98129000
21	Termostato	94641000
22	Set tornillos M6x16 c/ juntas 29x3	98372000
23	Mando	93227000
24	Mando del cierre	93226000
25	Anclaje para mando	93228000
26	Anillo tope	93229000
27	Tuerca	98913000
28	Termoelemento	98282000
29	Elemento invertido	92373000

Marca	hansgrohe
Nombre producto	**Raindance E** HG Showerpipe Raindance E 300 1jet 350 ShowerTablet
Referencia producto	27361000
Acabado	Cromo

Lista de recambios para el año de construcción: > 10/17

Posición	Nombre producto	Referencia producto
30	Montura con inversor	98283000
31	Embellecedor	93225000
32	Junta toroidal 76x2,5	98431000
33	Set de fijación	98744000
34	Válvula antirretorno con filtro	93224000
35	Válvula antirretorno (resistente a la presión hasta 2 MPa)	93223000
36	Junta toroidal 16x2	98133000
37	Set de excéntrica standard	95772000
38	Silenciador	96429000
39	Junta toroidal 29x3	98371000