Marca	hansgrohe
Nombre producto	**Raindance S** Ducha fija 240 1jet PowderRain con brazo de ducha
Referencia producto	27607000
Acabado	Cromo

Imagen producto



Características

- consiste en: ducha fija, brazo de ducha
- tamaño del rociador: 240 mm
- tipo de chorro: PowderRain
- cantidad de caudal PowderRain (a 3 bar): 18,1 l/min
- función desde: 11,8 l/min
- cantidad de caudal máximo a 3 bar: 18,1 l/min
- presión mínima de caudal: 1.1 bar
- ducha fija en ángulo ajustable
- material del rociador: metálico
- se puede desmontar el plato de ducha para fácil limpieza
- longitud del brazo de ducha: 393 mm
- montaje: pared
- rosca de conexión: G ½
- apto para calentadores de agua continuos
- presión: baja

Dibujos

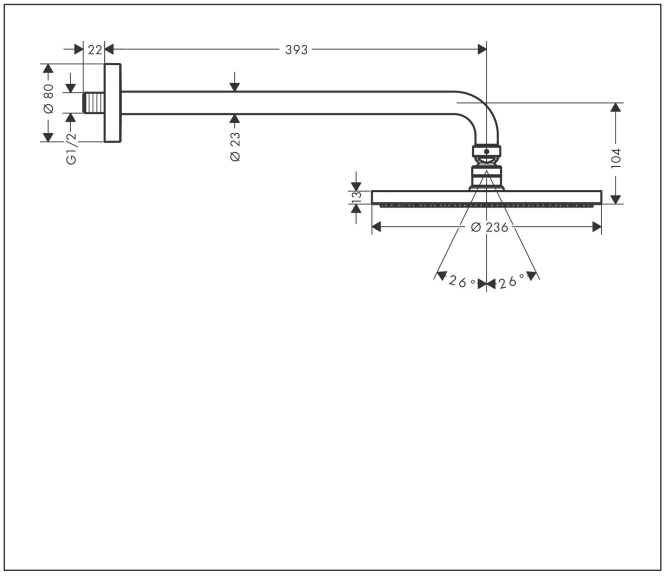

Tecnología



Tipos de chorro



Marca	hansgrohe
Nombre producto	**Raindance S** Ducha fija 240 1jet PowderRain con brazo de ducha
Referencia producto	27607000
Acabado	Cromo

Diagrama de caudales

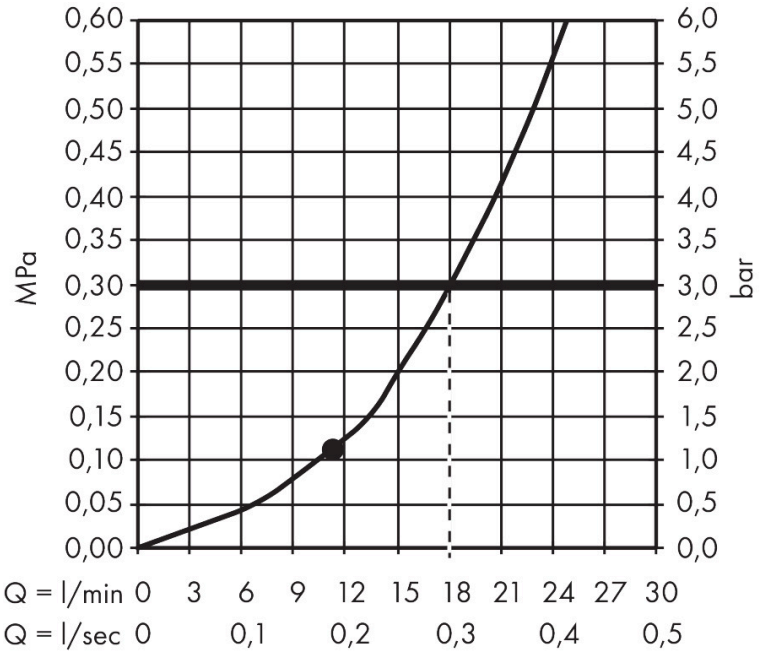

Los valores de consumo han sido medidos en la práctica con los grifos correspondientes (termostato/mezclador/válvula empotrada).

Marca	hansgrohe
Nombre producto	**Raindance S** Ducha fija 240 1jet PowderRain con brazo de ducha
Referencia producto	27607000
Acabado	Cromo

Despiece de recambios para el año de construcción: > 04/18

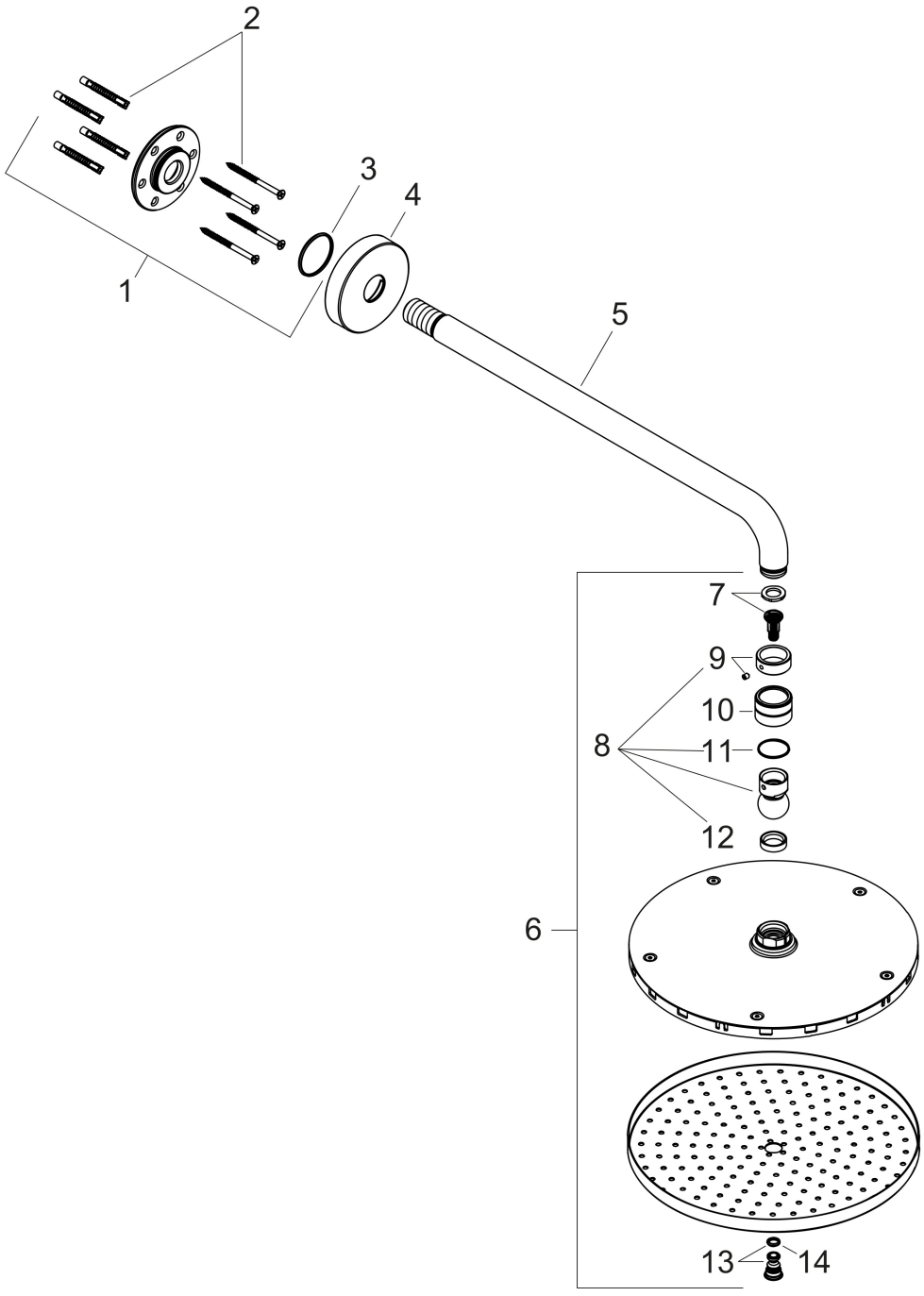

Marca	hansgrohe
Nombre producto	**Raindance S** Ducha fija 240 1jet PowderRain con brazo de ducha
Referencia producto	27607000
Acabado	Cromo

Lista de recambios para el año de construcción: > 04/18

Posición	Nombre producto	Referencia producto
1	Set de fijación	95208000
2	Set de fijación	40916000
3	Junta toroidal 34x2	98383000
4	Embellecedor mezclador Ø 80 mm	98940000
5	Brazo 390 mm	27413000
6	Ducha fija	27623000
7	Inserción de filtro	97708000
8	Rótula	98941000
9	arandela de seguridad	98942000
10	Tuerca	97958000
11	Arandela	97536000
12	Junta	97606000
13	Tornillo	95796000
14	Junta toroidal 7x2	98419000