Marca	hansgrohe
Nombre producto	Conexión a techo 30 cm
Referencia producto	27805670
Acabado	Negro mate

Imagen producto

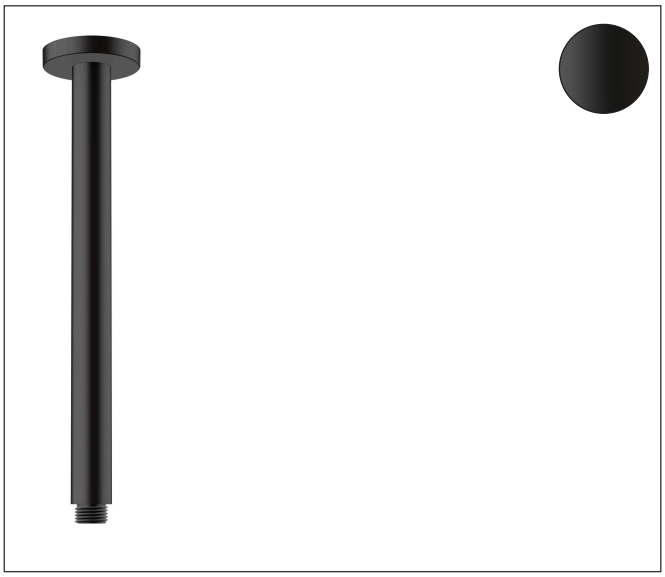

Características

- longitud: 300 mm
- diámetro del eje: 26 mm
- tipo de instalación: instalación expuesta
- material: latón
- tipo de conexión: G ½

Dibujos

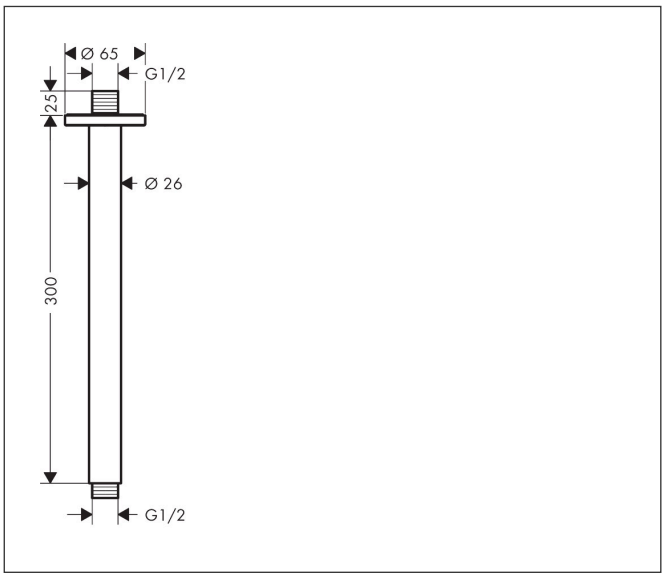

Marca	hansgrohe
Nombre producto	Conexión a techo 30 cm
Referencia producto	27805670
Acabado	Negro mate

Despiece de recambios para el año de construcción: > 04/21

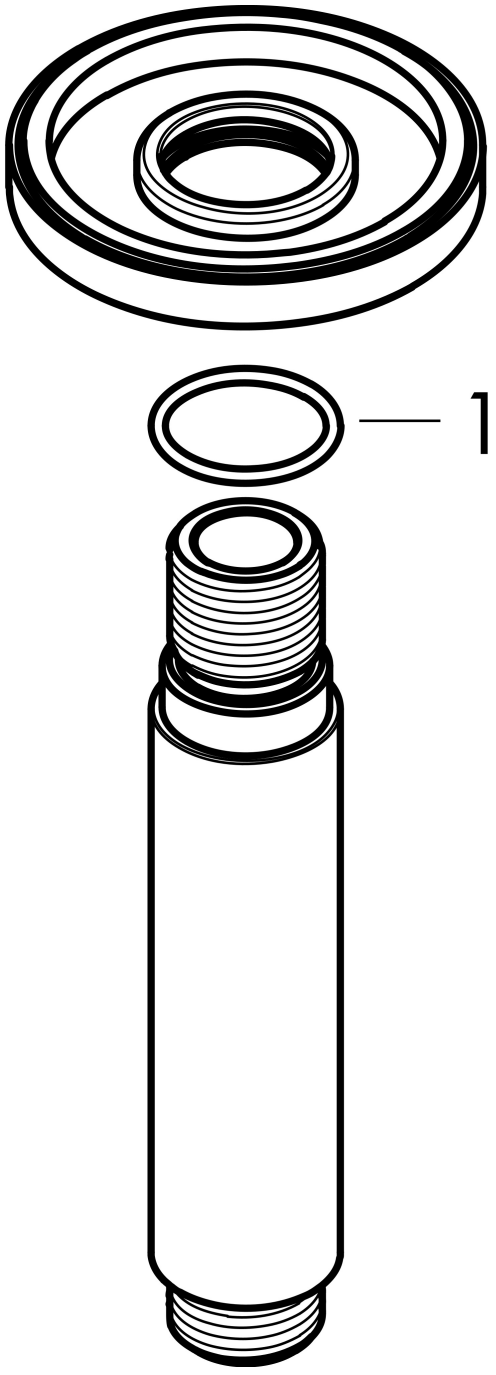

Marca	hansgrohe
Nombre producto	Conexión a techo 30 cm
Referencia producto	27805670
Acabado	Negro mate

Lista de recambios para el año de construcción: > 04/21

Posición	Nombre producto	Referencia producto
1	Junta toroidal 22x2	98185000