Marca	hansgrohe
Nombre producto	**Activera S** Showerpipe 240 1jet EcoSmart con Ecostat Fine Varia
Referencia producto	28078000
Acabado	Cromo

Imagen producto



Tecnología

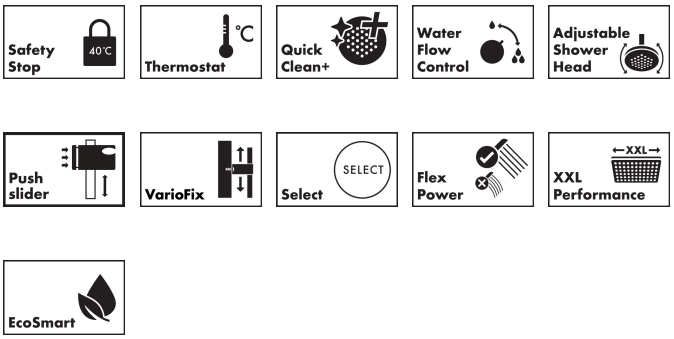

Tipos de chorro



Características

- consiste en: ducha fija, ducha de mano, Termostato de ducha, barra de la ducha, control deslizante, flexo de ducha
- ducha fija Activera S 240 1jet
- Tamaño de la ducha fija: 240 mm
- junta esférica: ducha fija en ángulo ajustable
- superficie del rociador: grafito
- cabezal de ducha extraíble
- tipo de chorro de ducha fija: Lluvia
- cantidad de caudal Rain a 3 bar: 7,7 l/min
- tipo de chorro para la teleducha: Lluvia, ImpactRain
- cantidad de caudal máxima de la teleducha a 3 bar: 7,8 l/min
- función desde: 2,9 l/min
- presión mínima de caudal: 0.5 bar
- mín. presión en funcionamiento: 1 bar
- máx. presión en funcionamiento: 10 bar
- deslizador ajustable en altura con botón deslizante de bloqueo
- ducha fija de largo del brazo de ducha: 344 mm
- termostato Ecostat Fine
- bloqueo de seguridad a 40 °C
- limitador de agua caliente ajustable
- control de temperatura y flujo de agua
- uso simultáneo no posible
- tipo de montaje: instalación expuesta
- dimensión de la conexión: DN15

Marca	hansgrohe
Nombre producto	**Activera S** Showerpipe 240 1jet EcoSmart con Ecostat Fine Varia
Referencia producto	28078000
Acabado	Cromo

Diagrama de caudales

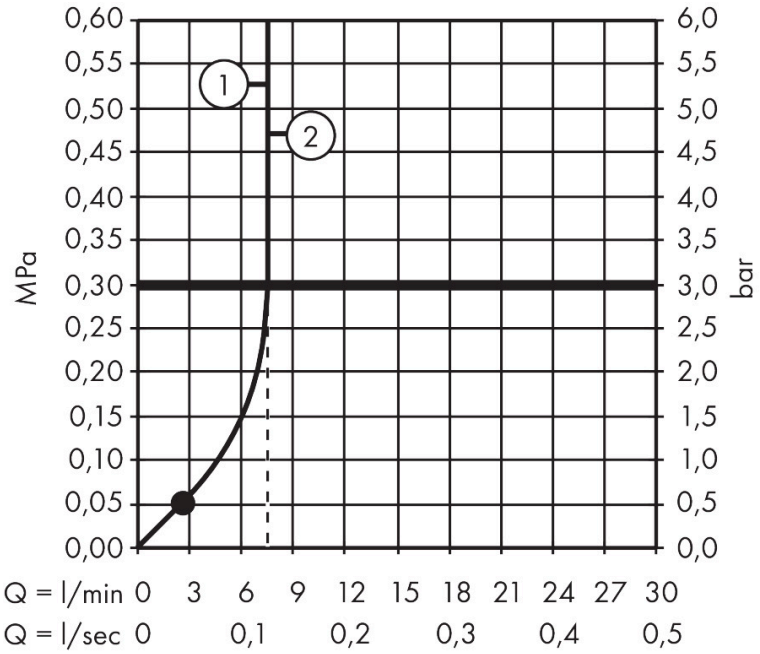

Marca	hansgrohe
Nombre producto	**Activera S** Showerpipe 240 1jet EcoSmart con Ecostat Fine Varia
Referencia producto	28078000
Acabado	Cromo

Ejemplos de instalación

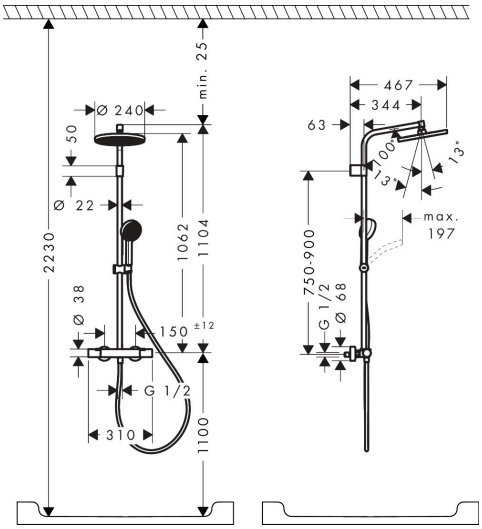

Las dimensiones pueden variar debido a tolerancias cerámicas relacionadas con el proceso de producción.

Marca	hansgrohe
Nombre producto	**Activera S** Showerpipe 240 1jet EcoSmart con Ecostat Fine Varia
Referencia producto	28078000
Acabado	Cromo

Despiece de recambios para el año de construcción: > 06/25

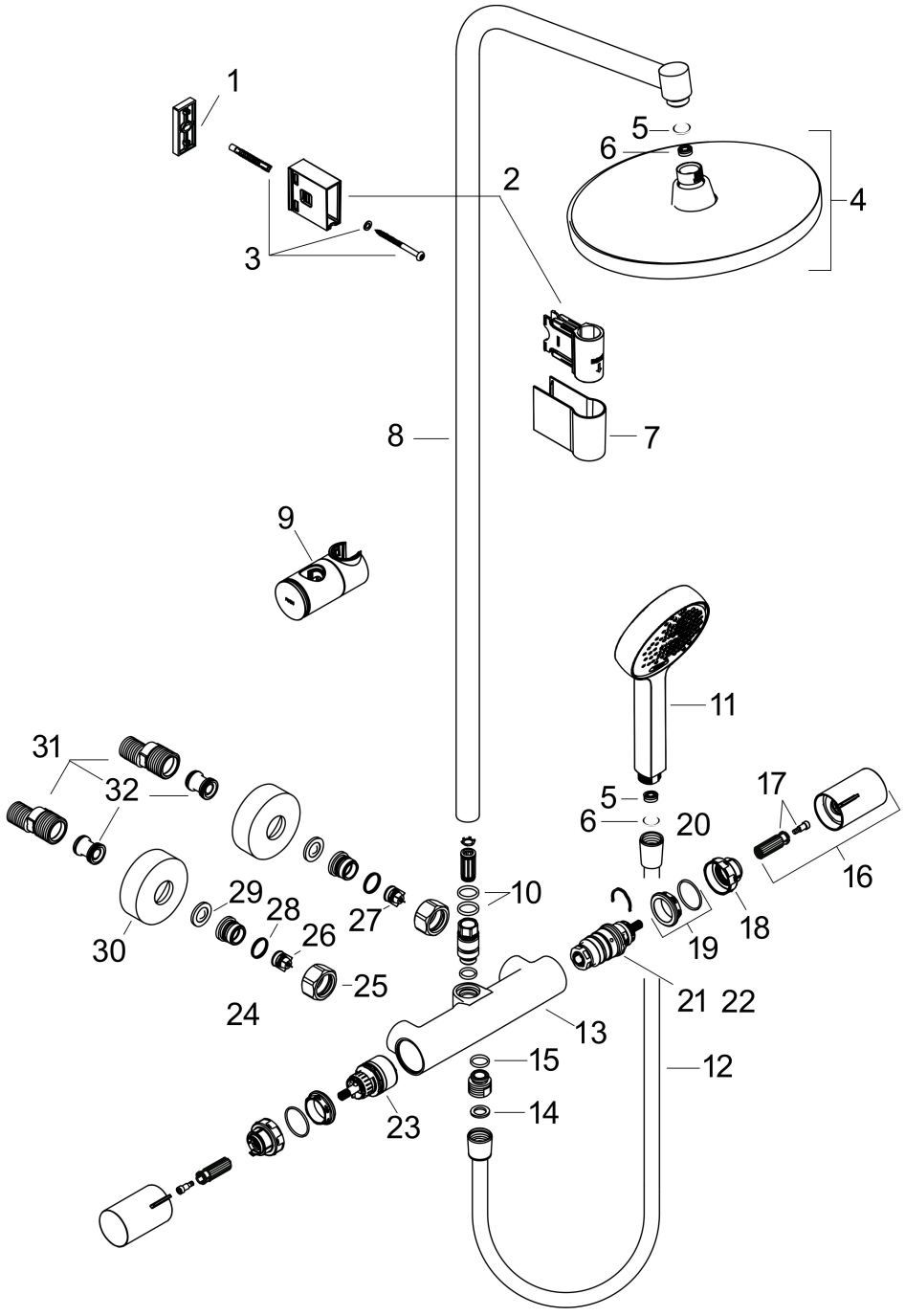

Marca	hansgrohe
Nombre producto	**Activera S** Showerpipe 240 1jet EcoSmart con Ecostat Fine Varia
Referencia producto	28078000
Acabado	Cromo

Lista de recambios para el año de construcción: > 06/25

Posición	Nombre producto	Referencia producto
1	Pieza de suplemento 7 mm	92950000
2	Soporte	92976000
3	Set de fijación	96179000
4	Ducha fija	28056000
5	Junta plana con filtro	94246000
6	Limitador de caudal	87837000
7	Embellecedor	92975000
8	Tubo 1070 mm	92444000
9	Cursor completo	93517007
10	Junta toroidal 15x2,5	98131000
11	Teleducha	28033000
12	Flexo Isiflex'B 1,60 m	28276000
13	Termostato	85406000
14	Junta	98058000
15	Junta toroidal 14x2	98129000
16	Mando del termostato	87707000
17	Anclaje para mando	95843000
18	Anillo tope	87708000
19	Tuerca	98913000
20	Junta toroidal 26x1,5	98390000
21	Termoelemento	98282000
22	Elemento invertido	92373000
23	Montura con inversor	98283000
24	Set de racor	94285000
25	Set de tuercas	96157000
26	Válvula antirretorno (resistente a la presión hasta 2 MPa)	93136000
27	Válvula antirretorno	96737000
28	Junta toroidal 17x1,5	98137000
29	Junta plana con filtro	96922000

Marca	hansgrohe
Nombre producto	**Activera S** Showerpipe 240 1jet EcoSmart con Ecostat Fine Varia
Referencia producto	28078000
Acabado	Cromo

Lista de recambios para el año de construcción: > 06/25

Posición	Nombre producto	Referencia producto
30	Embellecedor mezclador Ø 68 mm	96467000
31	Set de excéntrica standard (±12 mm)	94140000
32	Silenciador	96429000