Marca	hansgrohe
Nombre producto	Soporte de ducha Porter E
Referencia producto	28387700
Acabado	Blanco mate

reddot winner 2021 reddot winner 2020

Imagen producto

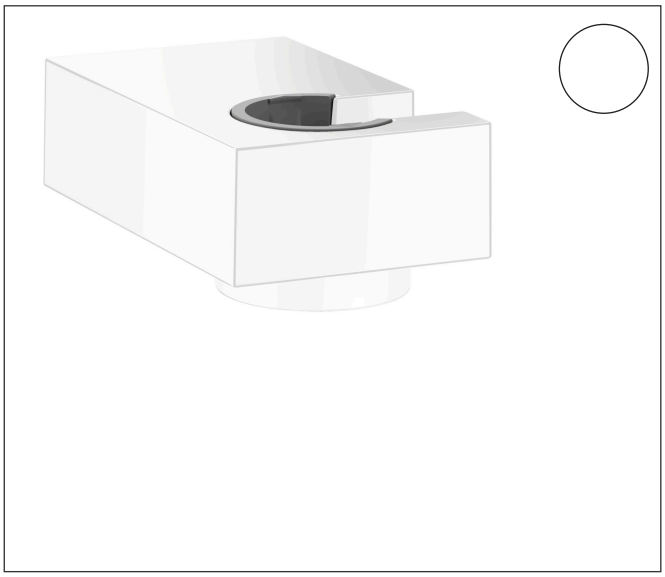

Características

- posición de sujeción fija
- para para se debe utilizar con manguera de tuerca cónica
- material: metálico
- diámetro del agujero del taladro: 6 mm
- dimensiones: 30 x 48 x 78 mm (Al x An x P)

Dibujos

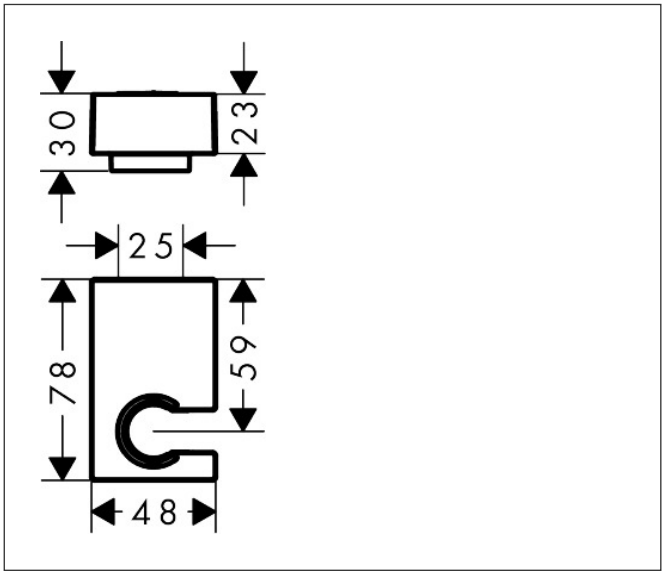

Marca	hansgrohe
Nombre producto	Soporte de ducha Porter E
Referencia producto	28387700
Acabado	Blanco mate

Despiece de recambios para el año de construcción: > 07/19

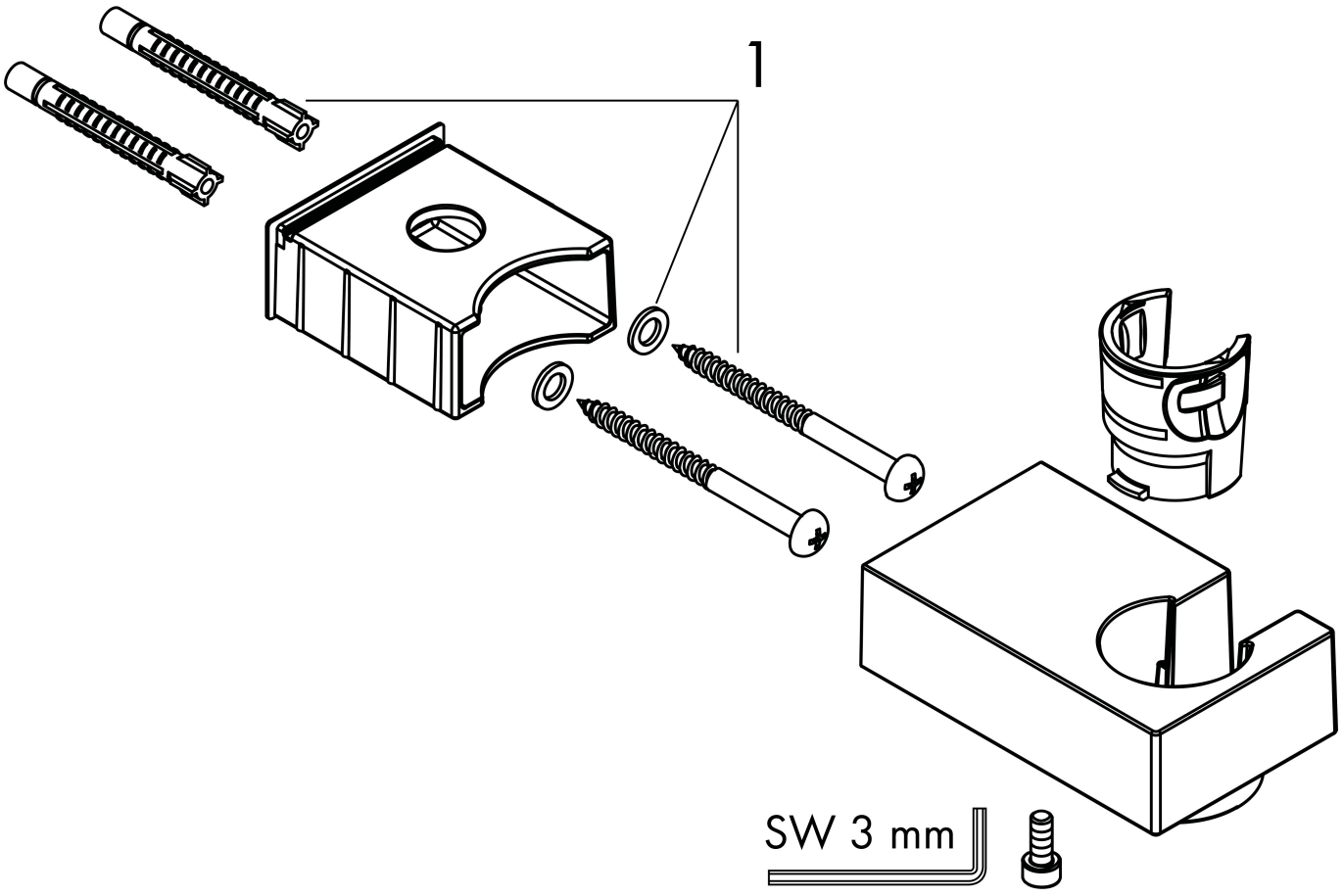

Marca	hansgrohe
Nombre producto	Soporte de ducha Porter E
Referencia producto	28387700
Acabado	Blanco mate

Lista de recambios para el año de construcción: > 07/19

Posición	Nombre producto	Referencia producto
1	Set de fijación	40915000