Marca	hansgrohe
Nombre producto	**Metris** Monomando de lavabo 230 con vaciador automático
Referencia producto	31087000
Acabado	Cromo

Imagen producto



Características

- consiste en: Grifo monomando de lavabo, vaciador
- ComfortZone: 230
- proyección: 155 mm
- altura del caño: 230 mm
- modelo de manecilla: manecilla
- caño giratorio 120°
- tipo de chorro: chorro normal
- cantidad de caudal máximo a 3 bar: 5 l/min
- cartucho cerámico
- temperatura máxima ajustable
- vaciador automático G1
- material del vaciador: metálico
- posición de la manija en el lado inferior en el cuerpo de la base (no apto para lavabos tipo bowl)

Dibujos

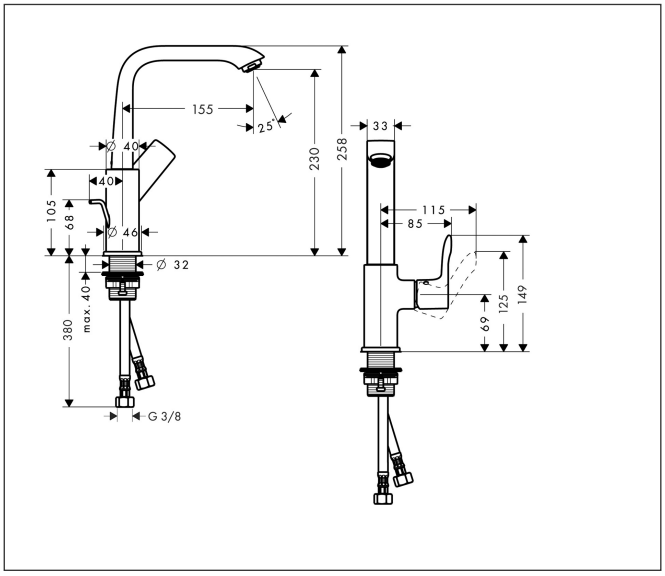

Tecnología



Tipos de chorro



Marca	hansgrohe
Nombre producto	**Metris** Monomando de lavabo 230 con vaciador automático
Referencia producto	31087000
Acabado	Cromo

Diagrama de caudales

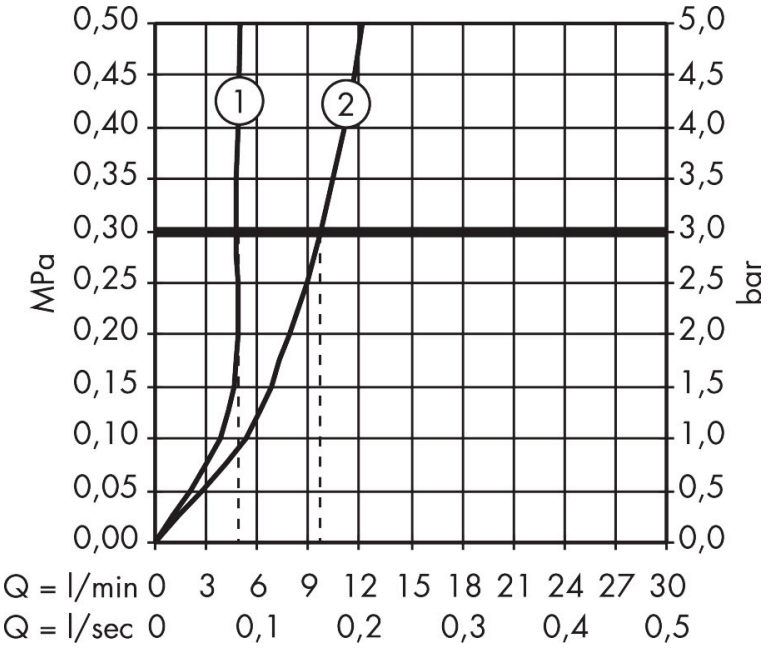

1 Sin limitador de caudal
2 With flow limiter

Marca	hansgrohe
Nombre producto	**Metris** Monomando de lavabo 230 con vaciador automático
Referencia producto	31087000
Acabado	Cromo

Despiece de recambios para el año de construcción: > 01/11

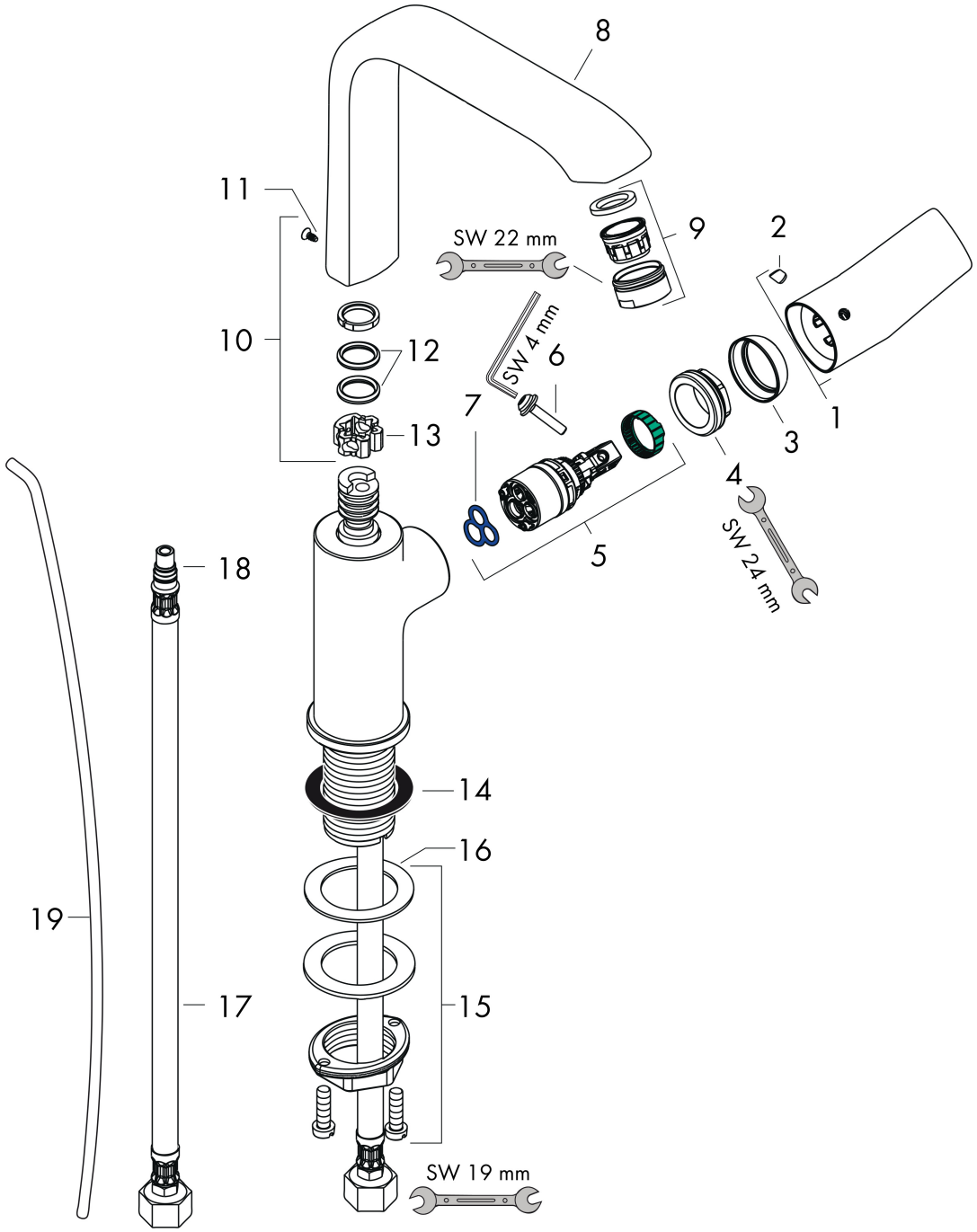

Marca	hansgrohe
Nombre producto	**Metris** Monomando de lavabo 230 con vaciador automático
Referencia producto	31087000
Acabado	Cromo

Lista de recambios para el año de construcción: > 01/11

Posición	Nombre producto	Referencia producto
1	Mando	95761000
2	Tapón	96338000
3	Florón	95493000
4	Tuerca	95178000
5	Cartucho	97685000
6	Tornillo	95140000
7	Junta	98865000
8	Caño completo	95974000
9	Aireador M24x1 (5 l/min)	13185000
10	Junta	92646000
11	Tornillo	97662000
12	Junta toroidal 14x2,5	98189000
13	Anillo axial	97558000
14	Junta	98749000
15	Set de fijación completo (Ø 32)	13961000
16	Arandela	97548000
17	Conexión flexible 450 mm M8x0,75 G3/8	97206000
18	Junta toroidal 7x1,5	98422000
19	Tirador	96657000
a	Vaciadores	94139000
b	Prolongación 35 mm para fijación	13898000