Marca	hansgrohe
Nombre producto	**Metris** Monomando de lavabo 100 sin vaciador automático para lavamanos
Referencia producto	31186000
Acabado	Cromo

Imagen producto



Características

- ComfortZone: 100
- proyección: 89 mm
- altura del caño: 93 mm
- modelo de manecilla: manecilla
- tipo de chorro: chorro normal
- cantidad de caudal máximo a 3 bar: 5 l/min
- cartucho cerámico
- temperatura máxima ajustable

Dibujos

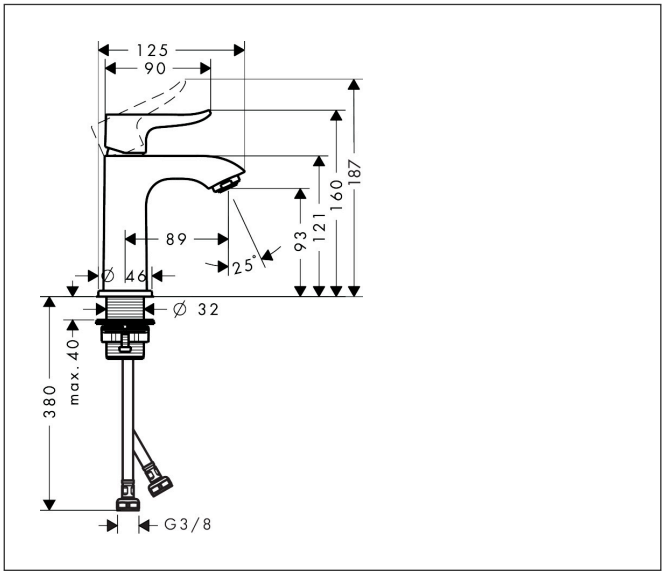

Tecnología



Tipos de chorro



Marca	hansgrohe
Nombre producto	**Metris** Monomando de lavabo 100 sin vaciador automático para lavamanos
Referencia producto	31186000
Acabado	Cromo

Diagrama de caudales

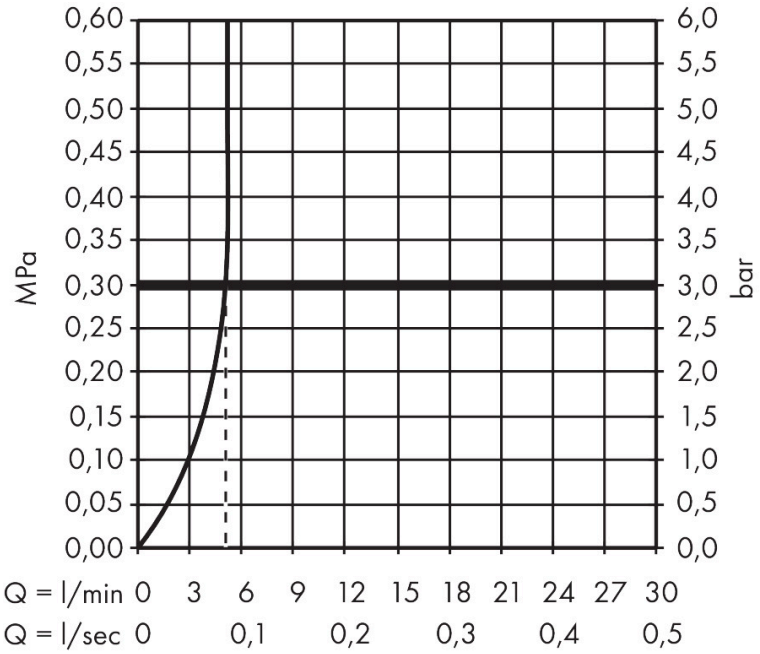

Marca	hansgrohe
Nombre producto	**Metris** Monomando de lavabo 100 sin vaciador automático para lavamanos
Referencia producto	31186000
Acabado	Cromo

Despiece de recambios para el año de construcción: > 04/17

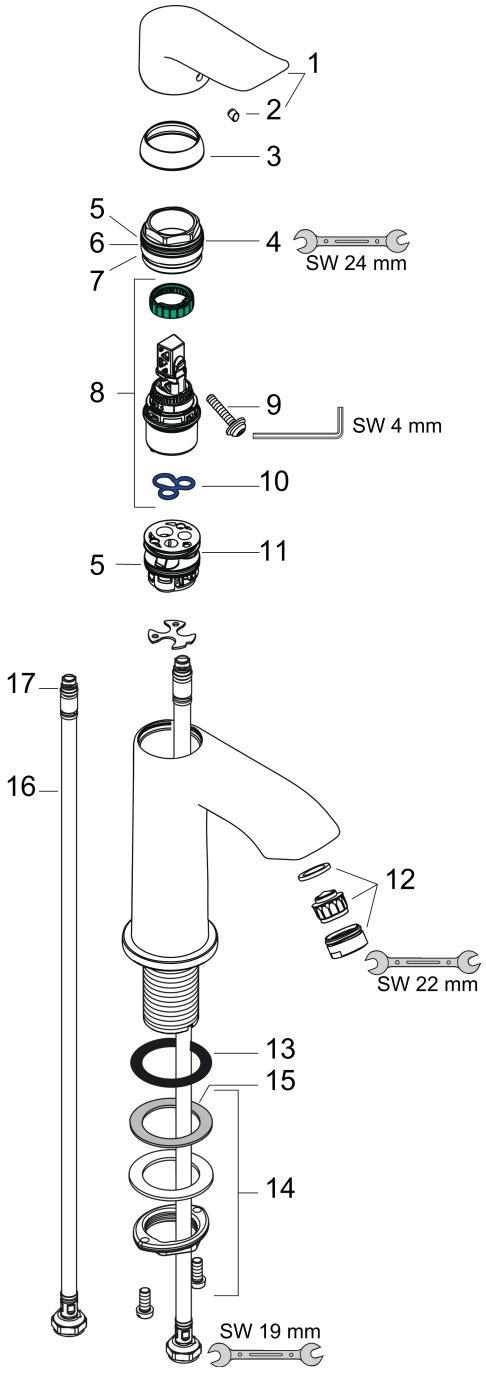

Marca	hansgrohe
Nombre producto	**Metris** Monomando de lavabo 100 sin vaciador automático para lavamanos
Referencia producto	31186000
Acabado	Cromo

Lista de recambios para el año de construcción: > 04/17

Posición	Nombre producto	Referencia producto
1	Mando	95520000
2	Tapón	96338000
3	Florón	98863000
4	Tuerca	98864000
5	Junta toroidal 23x2	98398000
6	Junta toroidal 27x1,5	92527000
7	Junta toroidal 25x1,5	98146000
8	Cartucho	97685000
9	Tornillo	95140000
10	Junta	98865000
11	Adaptador cartucho	98866000
12	Aireador M24x1 (5 l/min)	13185000
13	Junta	98749000
14	Set de fijación completo (Ø 32)	13961000
15	Arandela	97548000
16	Conexión flexible 450 mm M8x0,75 G3/8	97206000
17	Junta toroidal 6,6x1,6	93019000
a	Prolongación 35 mm para fijación	13898000