Marca	hansgrohe
Nombre producto	**Metropol** Monomando de lavabo 110 con manecilla plana y vaciador push-open
Referencia producto	32507340
Acabado	Cromo negro cepillado

reddot winner 2021 reddot winner 2020

Imagen producto

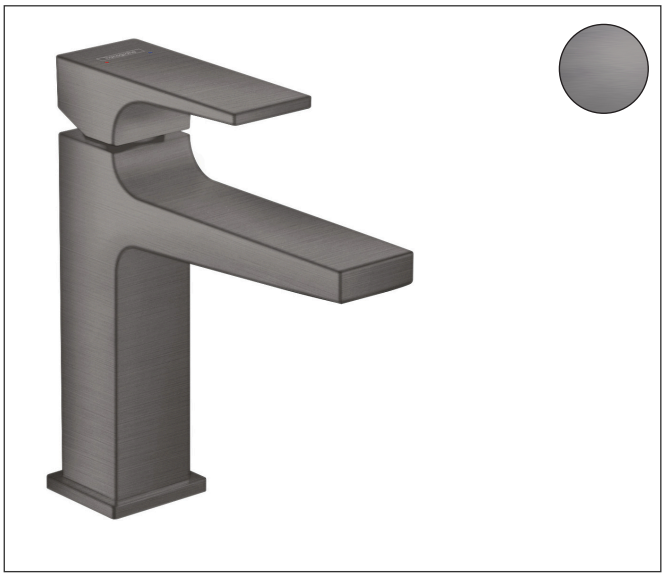

Características

- consiste en: Grifo monomando de lavabo, vaciador
- ComfortZone: 110
- proyección: 135 mm
- altura del caño: 117 mm
- modelo de manecilla: manecilla
- tipo de chorro: chorro normal
- cantidad de caudal máximo a 3 bar: 5 l/min
- cartucho cerámico
- temperatura máxima ajustable
- vaciador Push-Open de 1 ¼
- material del vaciador: metálico

Dibujos

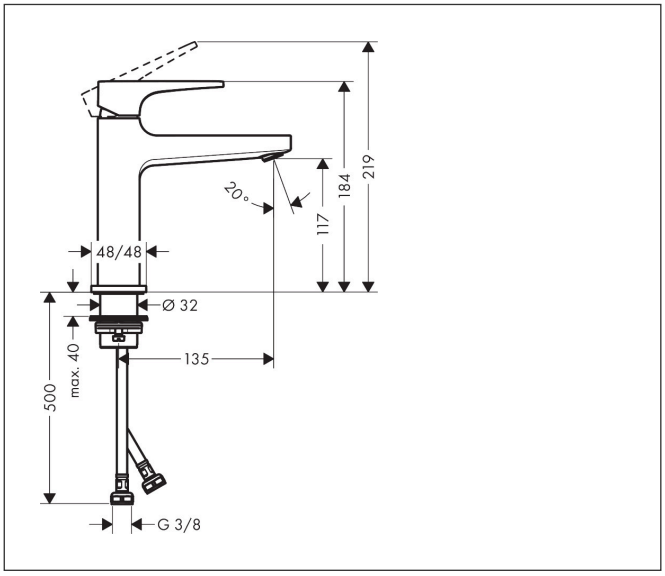

Tecnología

Comfort Zone · EcoSmart · AirPower · Quick Clean

Tipos de chorro

Normal Spray

Marca	hansgrohe
Nombre producto	**Metropol** Monomando de lavabo 110 con maneral plano y vaciador push-open
Referencia producto	32507340
Acabado	Cromo negro cepillado

Diagrama de caudales

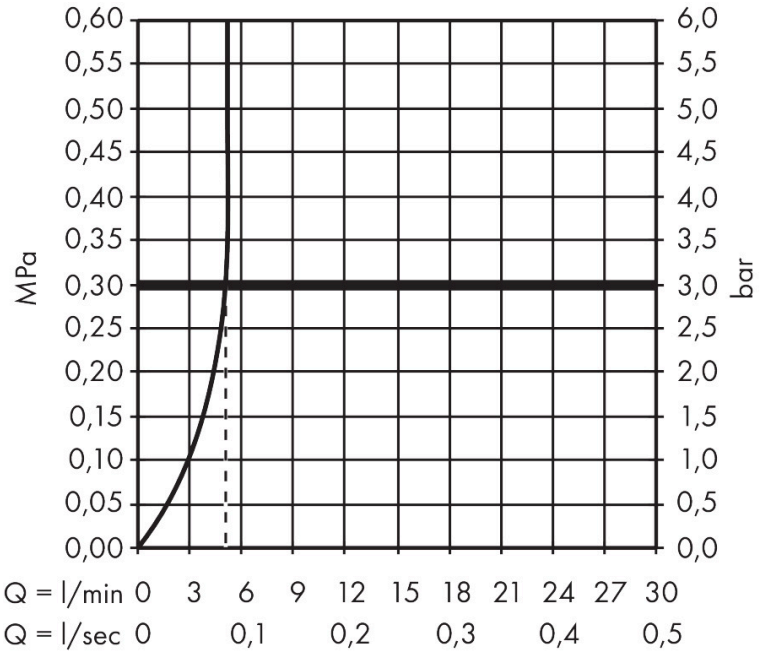

Marca	hansgrohe
Nombre producto	**Metropol** Monomando de lavabo 110 con maneral plano y vaciador push-open
Referencia producto	32507340
Acabado	Cromo negro cepillado

Despiece de recambios para el año de construcción: > 11/19

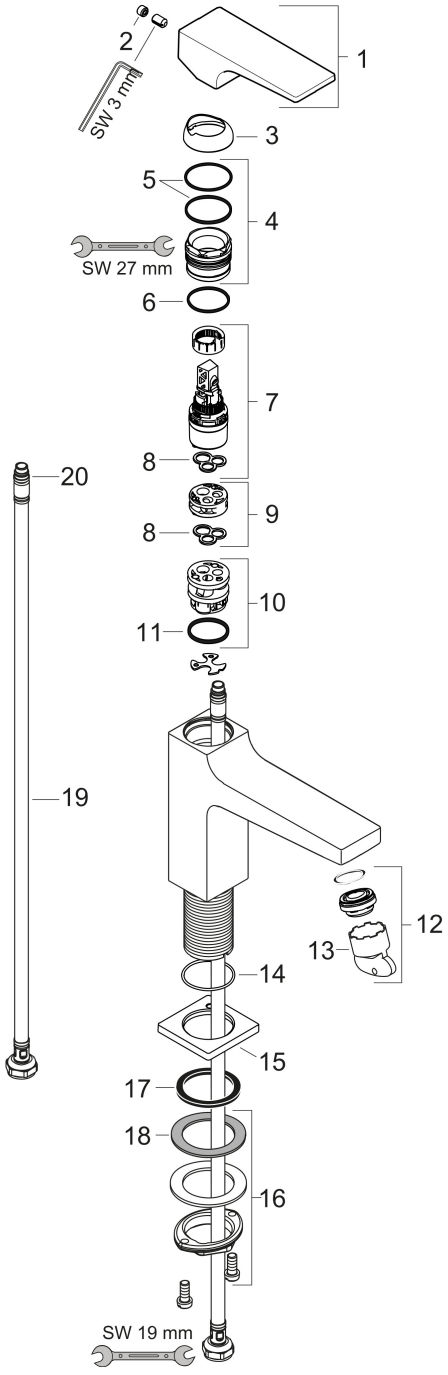

Marca	hansgrohe
Nombre producto	**Metropol** Monomando de lavabo 110 con maneral plano y vaciador push-open
Referencia producto	32507340
Acabado	Cromo negro cepillado

Lista de recambios para el año de construcción: > 11/19

Posición	Nombre producto	Referencia producto
1	Mando	92995340
2	Tapón	95704000
3	Florón	92625340
4	Tuerca	92689000
5	Junta toroidal 27x1,5	92527000
6	Junta toroidal 25x1,5	98146000
7	Cartucho	97685000
8	Junta	98865000
9	Adaptador cartucho	92628000
10	Adaptador cartucho	98866000
11	Junta toroidal 23x2	98398000
12	Aireador M24x1 (5 l/min)	92996000
13	Llave para desmontar	95661000
14	Junta toroidal 32x1,5	92936000
15	Florón	93048340
16	Set de fijación completo (Ø 32)	13961000
17	Junta	98749000
18	Arandela	97548000
19	Conexión flexible 600 mm M8x0,75 G3/8	96556000
20	Junta toroidal 6,6x1,6	93019000
a	Vaciador Push-Open	50100340
b	Prolongación 35 mm para fijación	13898000