Marca	hansgrohe
Nombre producto	**Metropol** Caño de bañera
Referencia producto	32542000
Acabado	Cromo

Imagen producto

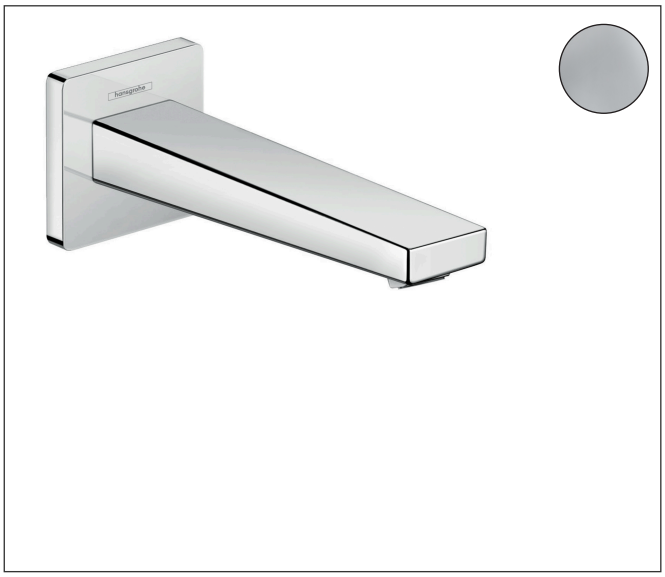

Características

- proyección: 167 mm
- tipo de chorro: chorro normal
- cantidad de caudal máximo a 3 bar: 21 l/min

Dibujos

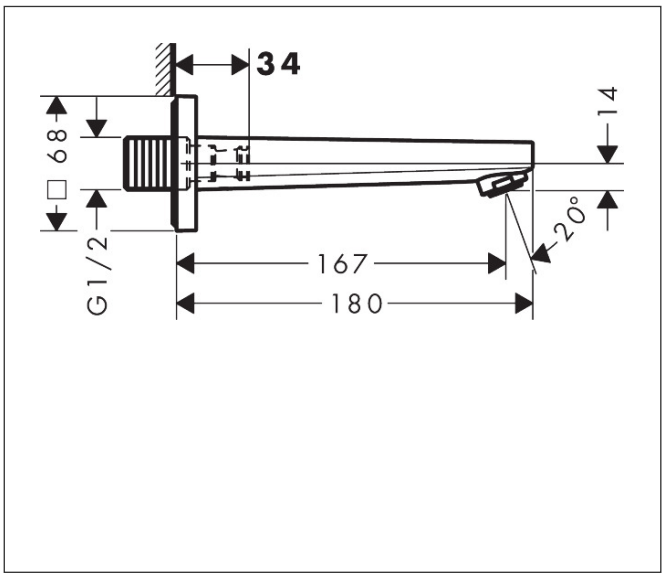

Tecnología

AirPower

Quick Clean

Tipos de chorro

Normal Spray

Marca	hansgrohe
Nombre producto	**Metropol** Caño de bañera
Referencia producto	32542000
Acabado	Cromo

Diagrama de caudales

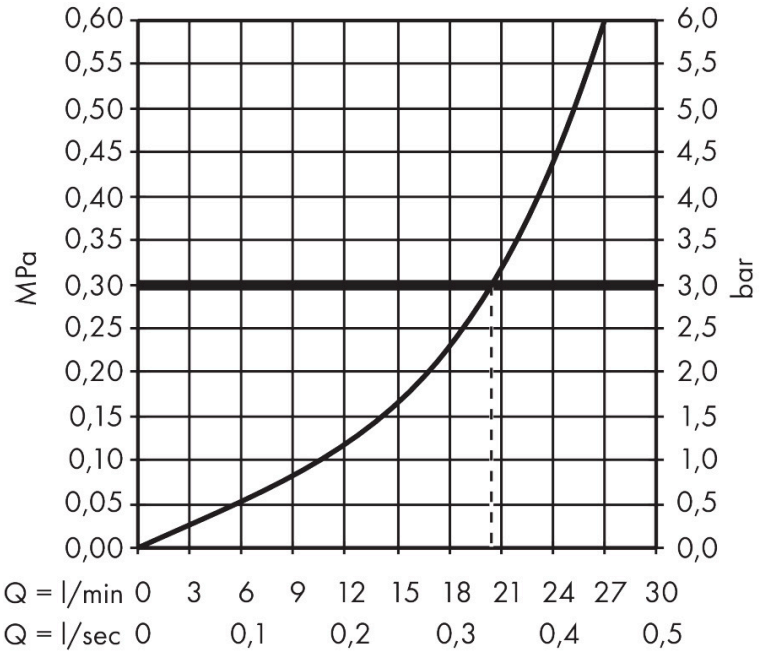

Los valores de consumo han sido medidos en la práctica con los grifos correspondientes (termostato/mezclador/válvula empotrada).

Marca	hansgrohe
Nombre producto	**Metropol** Caño de bañera
Referencia producto	32542000
Acabado	Cromo

Lista de recambios para el año de construcción: 04/17 - 12/26

Posición	Nombre producto	Referencia producto
1	Aireador M24x1 (30 l/min)	96512000
2	Tornillo manecilla M5x6	94810000
3	Junta toroidal 18x1,5	98231000
4	Varilla	97766000
5	Racor G¾	92504000
6	Junta toroidal 13x2	98128000