Marca	hansgrohe
Nombre producto	**Metropol** Monomando de bañera empotrado con maneral plano
Referencia producto	32545000
Acabado	Cromo

Imagen producto



Características

- cantidad de caudal salida superior: 21 l/min
- cantidad de caudal salida inferior: 29 l/min
- modelo de manecilla: manecilla
- cantidad de caudal máximo a 3 bar: 29 l/min
- cartucho cerámico
- temperatura máxima ajustable
- desviador con reinicio automático
- con silenciador

Dibujos

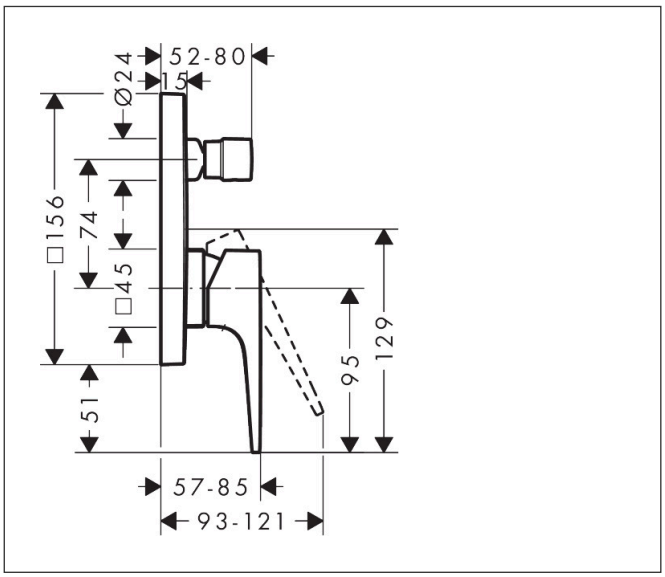

Marca	hansgrohe
Nombre producto	**Metropol** Monomando de bañera empotrado con maneral plano
Referencia producto	32545000
Acabado	Cromo

Diagrama de caudales

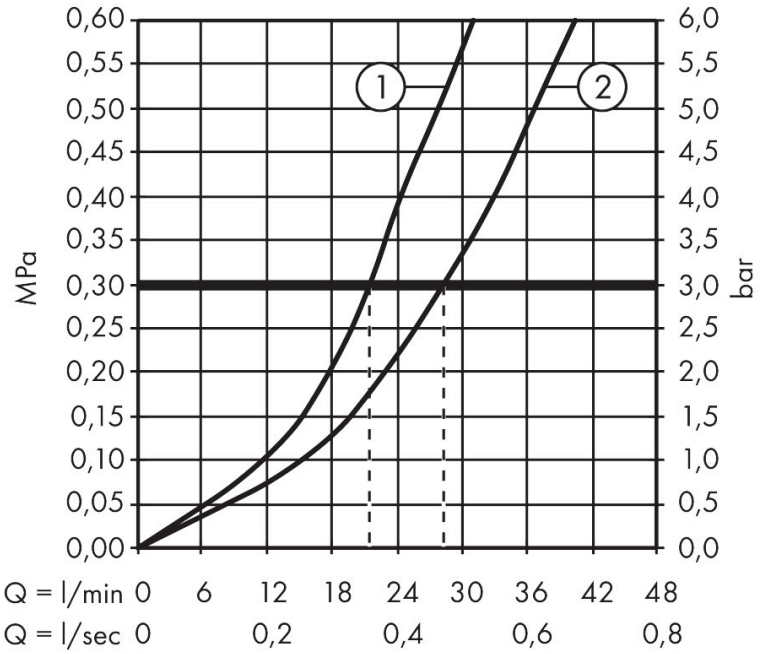

1 Salida ba\u00f1era
2 Salida surtidor de ducha

Marca	hansgrohe
Nombre producto	**Metropol** Monomando de bañera empotrado con maneral plano
Referencia producto	32545000
Acabado	Cromo

Despiece de recambios para el año de construcción: > 04/17

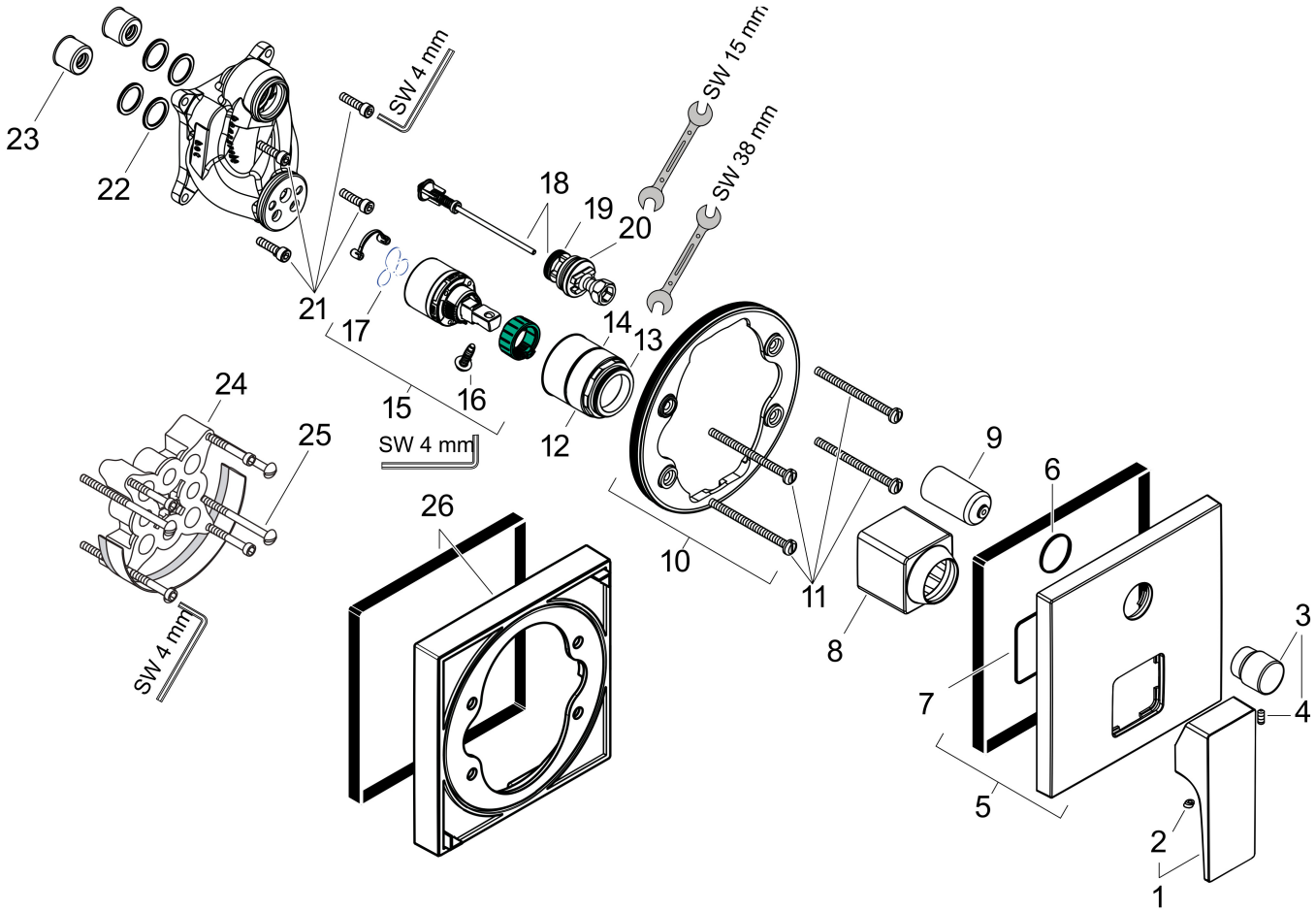

Marca	hansgrohe
Nombre producto	**Metropol** Monomando de bañera empotrado con maneral plano
Referencia producto	32545000
Acabado	Cromo

Lista de recambios para el año de construcción: > 04/17

Posición	Nombre producto	Referencia producto
1	Mando	93075000
2	Tapón	96338000
3	Tirador inversor	98795000
4	Tornillo manecilla M4x10	97667000
5	Embellecedor mezclador 155 / 155 mm	93144000
6	Junta toroidal 23x3	98142000
7	Junta toroidal 54x3	98436000
8	Casquillo	93143000
9	Carcasa del inversor	98794000
10	Adaptador para embellecedor	98793000
11	Set tornillo portador	96454000
12	Tuerca	98796000
13	Junta toroidal 30x1,5	98433000
14	Junta toroidal 39x1,5	98400000
15	Cartucho	92730000
16	Tornillo	95140000
17	Junta	95008000
18	Inversor completo	95014000
19	Junta toroidal 16x2,3	98207000
20	Junta toroidal 20x2,5	92602000
21	Set tornillo	96525000
22	Junta toroidal 16x2	98133000
23	Silenciador	94073000
24	Prolongación 25 mm	13595000
25	Set tornillo portador	97747000
26	Prolongación 22 mm	13593000
a	Cuerpo base	01800180
b	Adaptador invertido	93181000
c	Muelle de inversión p. salidas cambiadas	96365000