Marca	hansgrohe
Nombre producto	**AddStoris Q** Dispensador de jabón líquido
Referencia producto	41745670
Acabado	Negro mate

reddot winner 2021

DESIGN AWARD 2021

Imagen producto



Características

- montado en la pared
- material del soporte: metálico
- material del recipiente: cristal mate
- tipo de jabón: jabón líquido
- capacidad de llenado 200 ml
- dosis 2 ml
- con material de montaje
- fijación oculta
- distancia de perforación: 26 mm
- diámetro del agujero del taladro: 6 mm

Dibujos

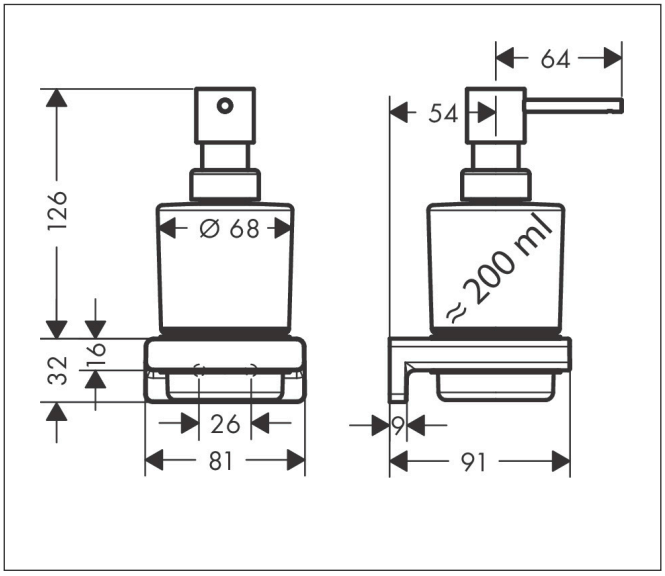

Tecnología

Screw Fixation ⌀ 6mm

Moisture Proof

Marca	hansgrohe
Nombre producto	**AddStoris Q** Dispensador de jabón líquido
Referencia producto	41745670
Acabado	Negro mate

Despiece de recambios para el año de construcción: > 04/21

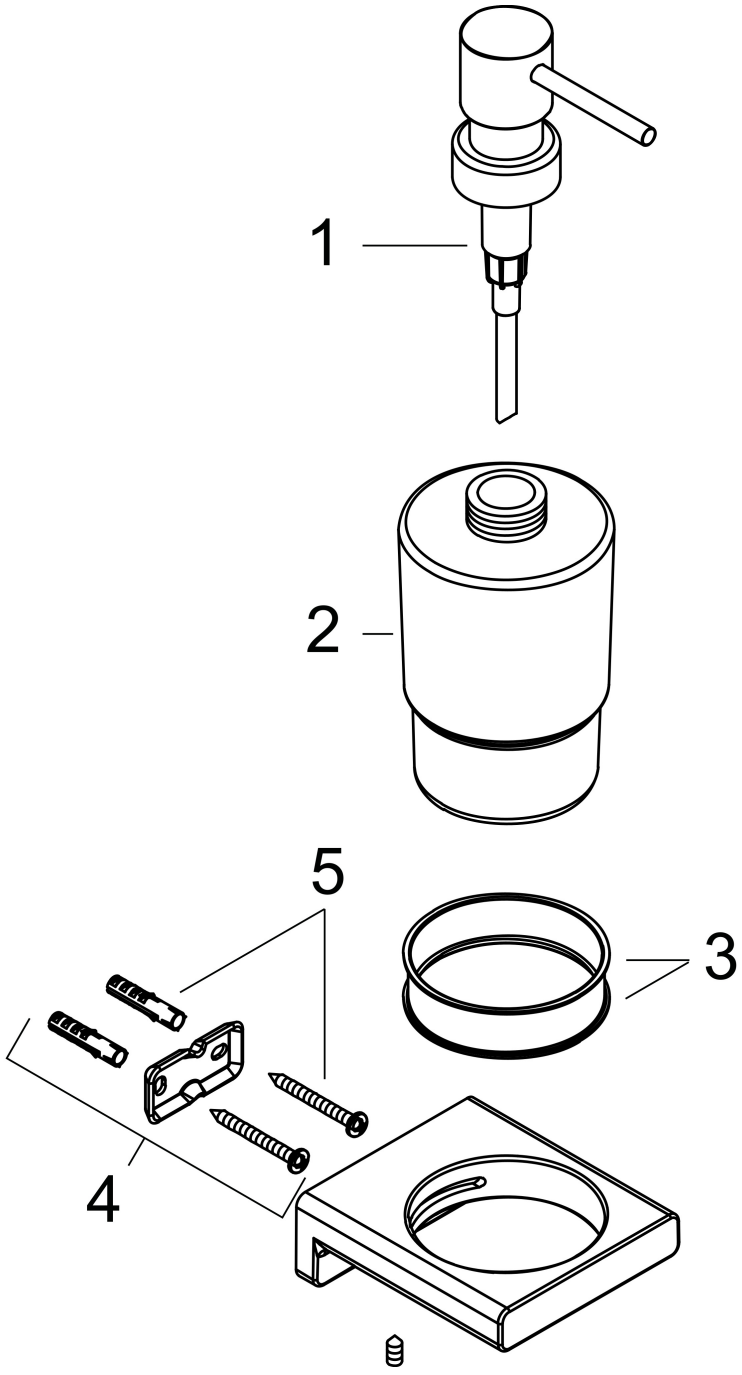

Marca	hansgrohe
Nombre producto	**AddStoris Q** Dispensador de jabón líquido
Referencia producto	41745670
Acabado	Negro mate

Lista de recambios para el año de construcción: > 04/21

Posición	Nombre producto	Referencia producto
1	Bomba	94168670
2	Contenedor de cristal	94167000
3	Anillo plástico	94169000
4	Soporte	94165000
5	Set de fijación	40915000