Marca	hansgrohe
Nombre producto	**AddStoris Q** Jabonera
Referencia producto	41746000
Acabado	Cromo

reddot winner 2021

DESIGN AWARD 2021

Imagen producto



Características

- montado en la pared
- material del recipiente: cristal mate
- material del soporte: metálico
- con material de montaje
- fijación oculta
- distancia de perforación: 26 mm
- diámetro del agujero del taladro: 6 mm

Dibujos

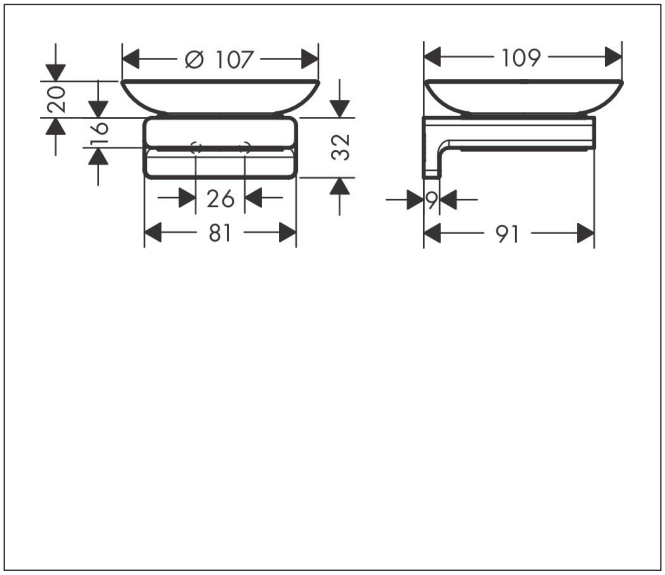

Tecnología

Screw Fixation ⌀ 6mm

Moisture Proof

Marca	hansgrohe
Nombre producto	**AddStoris Q** Jabonera
Referencia producto	41746000
Acabado	Cromo

Despiece de recambios para el año de construcción: > 04/21

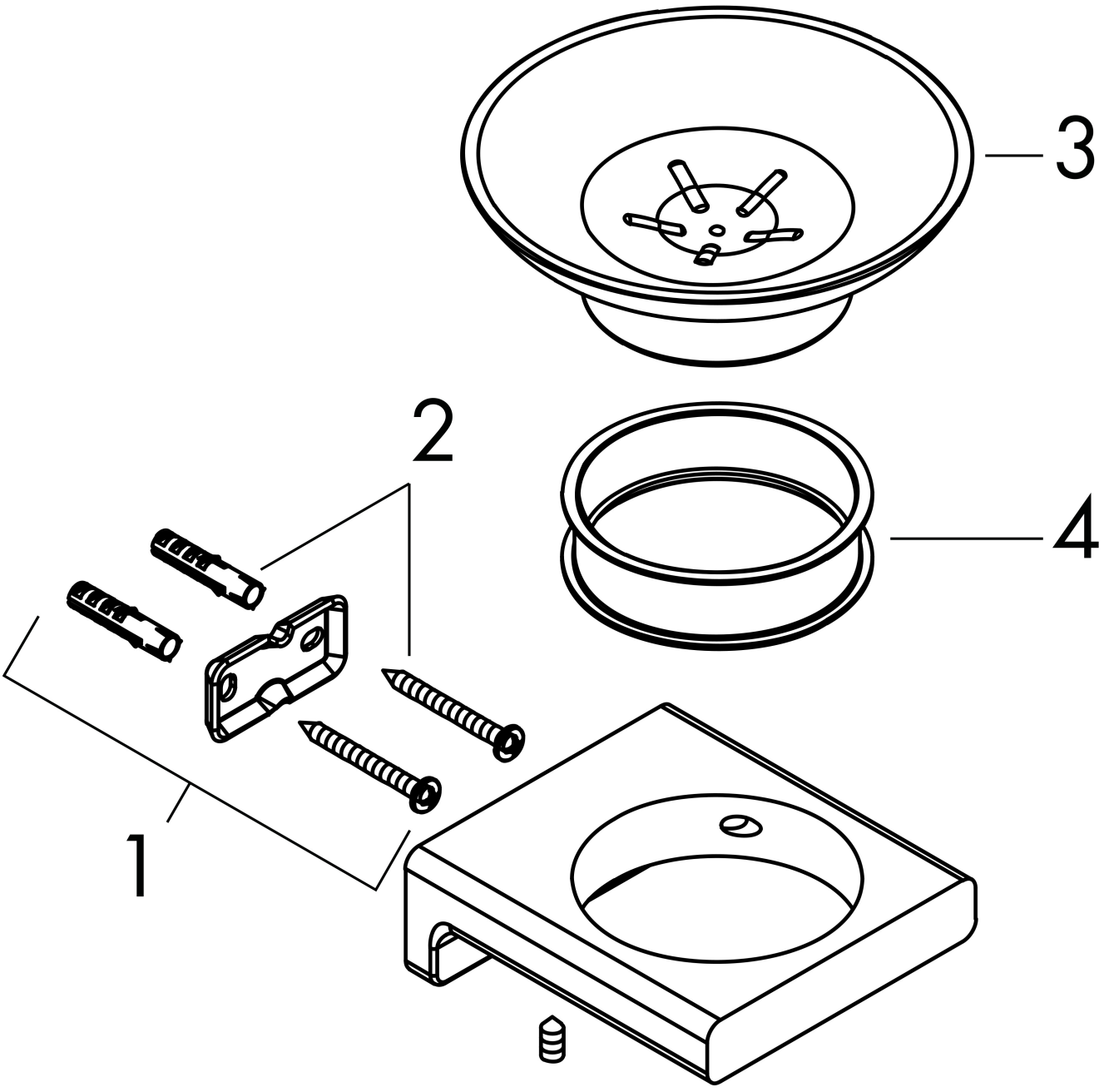

Marca	hansgrohe
Nombre producto	**AddStoris Q** Jabonera
Referencia producto	41746000
Acabado	Cromo

Lista de recambios para el año de construcción: > 04/21

Posición	Nombre producto	Referencia producto
1	Soporte	94165000
2	Set de fijación	40915000
3	Jabonera	94170000
4	Anillo plástico	94169000