Marca	hansgrohe
Nombre producto	**AddStoris** Espejo de tocador
Referencia producto	41791670
Acabado	Negro mate

reddot winner 2021

DESIGN AWARD 2021

Imagen producto



Características

- material: espejo de cristal
- material del marco: metálico
- giratoria
- ampliación: 1-aumentos, 3- aumentos
- con material de montaje
- fijación oculta
- distancia de perforación: 31mm
- diámetro del agujero del taladro: 6 mm
- montado en la pared

Dibujos

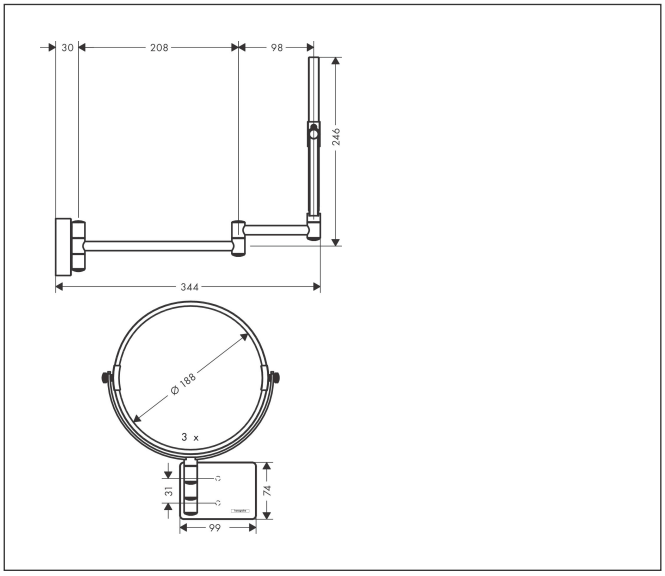

Tecnología

Moisture Proof

Marca	hansgrohe
Nombre producto	**AddStoris** Espejo de tocador
Referencia producto	41791670
Acabado	Negro mate

Despiece de recambios para el año de construcción: > 08/21

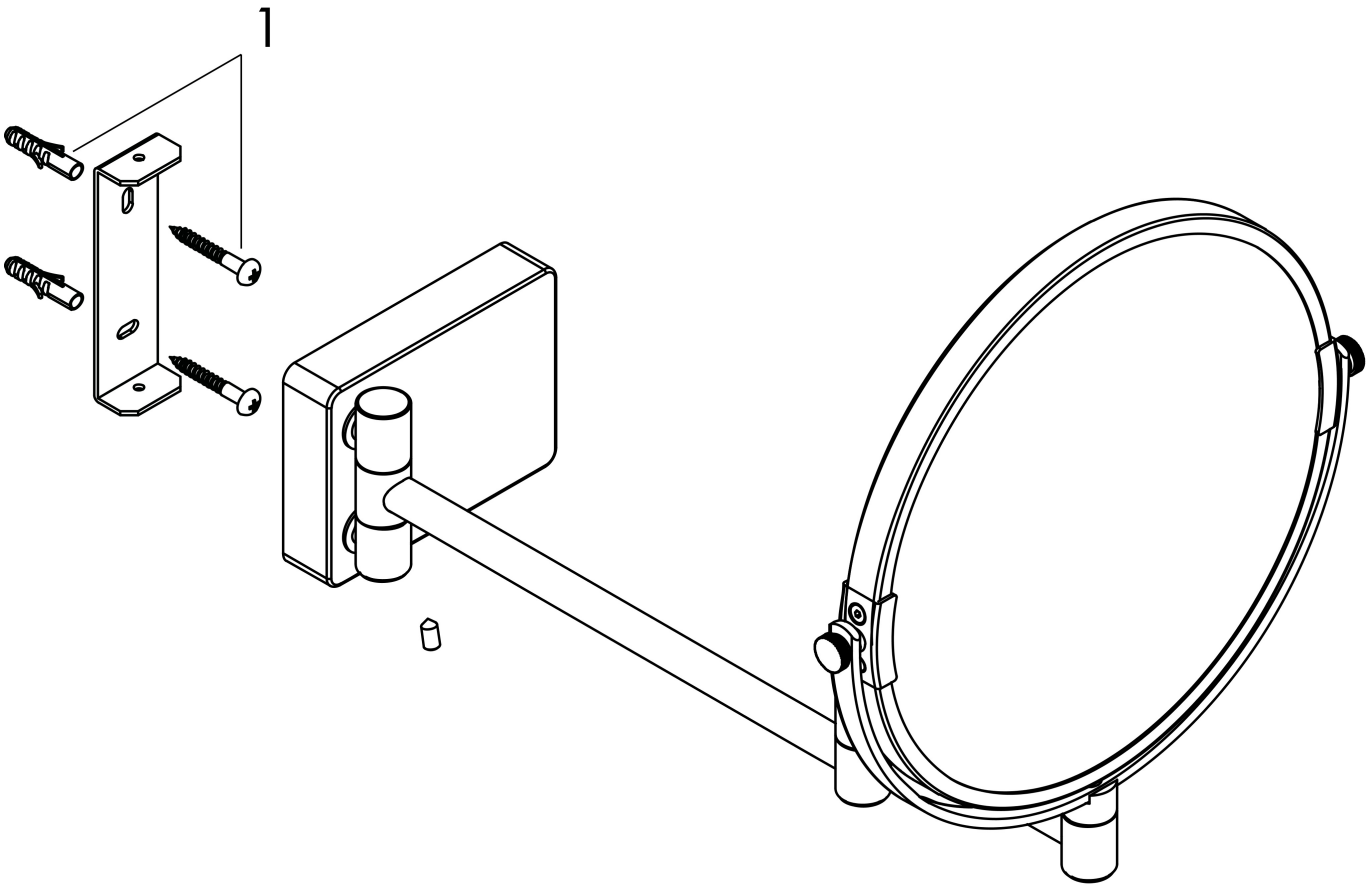

Marca	hansgrohe
Nombre producto	**AddStoris** Espejo de tocador
Referencia producto	41791670
Acabado	Negro mate

Lista de recambios para el año de construcción: > 08/21

Posición	Nombre producto	Referencia producto
1	Set de fijación	96179000