Marca	hansgrohe
Nombre producto	**Vernis Shape** Mezclador monomando de bañera empotrado
Referencia producto	71458670
Acabado	Negro mate

Imagen producto



Características

- modelo de manecilla: manecilla
- cantidad de caudal máximo a 3 bar: 30,7 l/min
- Caudal del caño de bañera a 3 bar: 30,7 l/min
- cantidad de caudal máxima de la teleducha a 3 bar: 27,4 l/min
- cartucho cerámico
- temperatura máxima ajustable
- desviador con reinicio automático

Dibujos

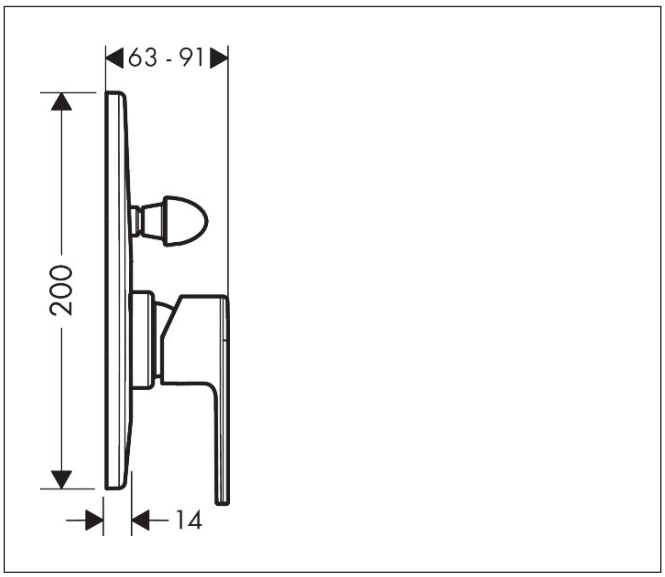

Marca	hansgrohe
Nombre producto	**Vernis Shape** Mezclador monomando de bañera empotrado
Referencia producto	71458670
Acabado	Negro mate

Pieza necesaria

Imagen producto	Nombre producto	Referencia producto
	hansgrohe Set básico para para mezclador monomando de bañera empotrado	31741180

Marca	hansgrohe
Nombre producto	**Vernis Shape** Mezclador monomando de bañera empotrado
Referencia producto	71458670
Acabado	Negro mate

Diagrama de caudales

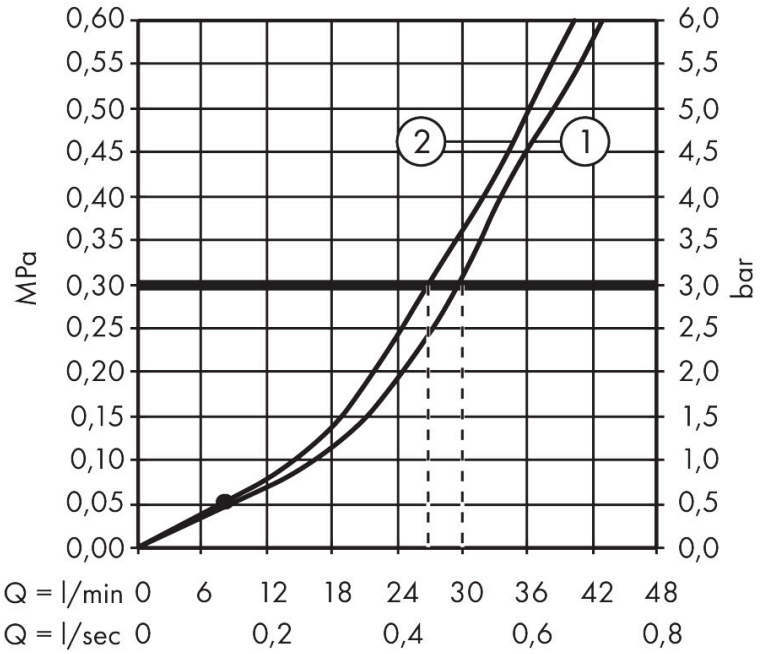

1 Shower outlet with 1B-resistance
2 Salida ba\u00f1era

Marca	hansgrohe
Nombre producto	**Vernis Shape** Mezclador monomando de bañera empotrado
Referencia producto	71458670
Acabado	Negro mate

Despiece de recambios para el año de construcción: > 04/21

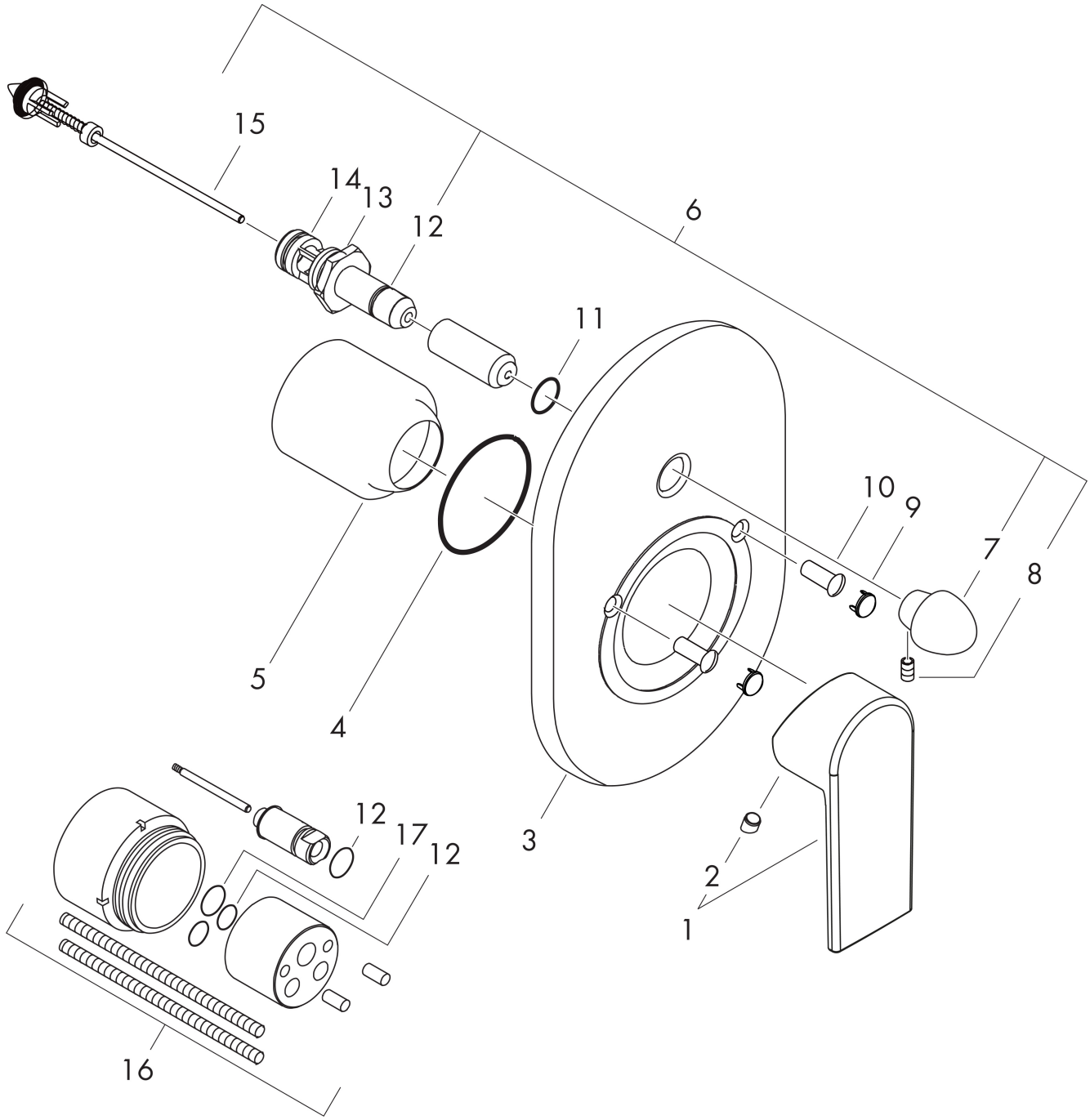

Marca	hansgrohe
Nombre producto	**Vernis Shape** Mezclador monomando de bañera empotrado
Referencia producto	71458670
Acabado	Negro mate

Lista de recambios para el año de construcción: > 04/21

Posición	Nombre producto	Referencia producto
1	Mando	93719670
2	Tapón	96338000
3	Florón	93936670
4	Junta toroidal 48x3	95508000
5	Florón	96348670
6	Inversor completo, embellecedor	95015670
7	Tirador inversor	93937670
8	Tornillo manecilla M4x10	97667000
9	Tapa	95433670
10	Tornillo	96065000
11	Junta toroidal 14x3	98130000
12	Junta toroidal 10x1,5	98123000
13	Junta toroidal 16x2,5	98134000
14	Junta toroidal 13x2	98128000
15	Inversor completo	96937000
16	Prolongación 28 mm	32498000
17	Junta toroidal 12x1,5	98430000