Marca	hansgrohe
Nombre producto	**Vernis Shape** Mezclador monomando de ducha empotrado
Referencia producto	71658670
Acabado	Negro mate

Imagen producto



Características

- 1 función
- cartucho cerámico
- temperatura máxima ajustable
- cantidad de caudal máximo a 3 bar: 28,7 l/min
- cantidad de caudal máximo a 1 bar: 16,9 l/min
- tipo de conexión: set básico

Dibujos

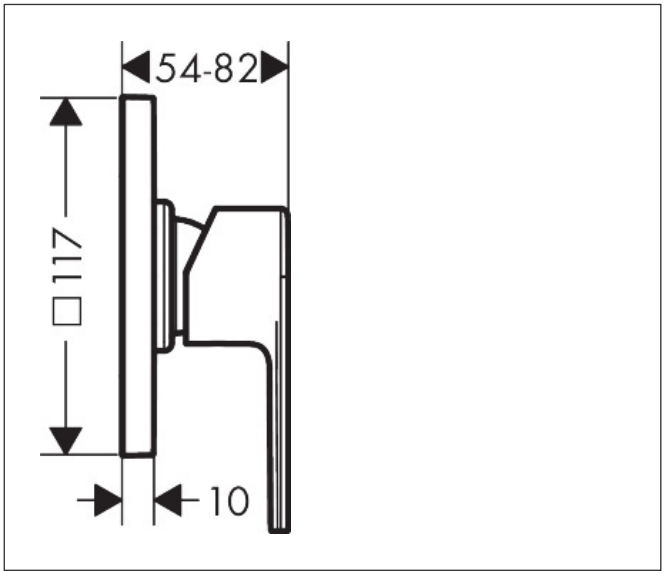

Marca	hansgrohe
Nombre producto	**Vernis Shape** Mezclador monomando de ducha empotrado
Referencia producto	71658670
Acabado	Negro mate

Pieza necesaria

Imagen producto	Nombre producto	Referencia producto
	hansgrohe Set básico para mezclador monomando de ducha empotrado	13620180

Marca	hansgrohe
Nombre producto	**Vernis Shape** Mezclador monomando de ducha empotrado
Referencia producto	71658670
Acabado	Negro mate

Diagrama de caudales

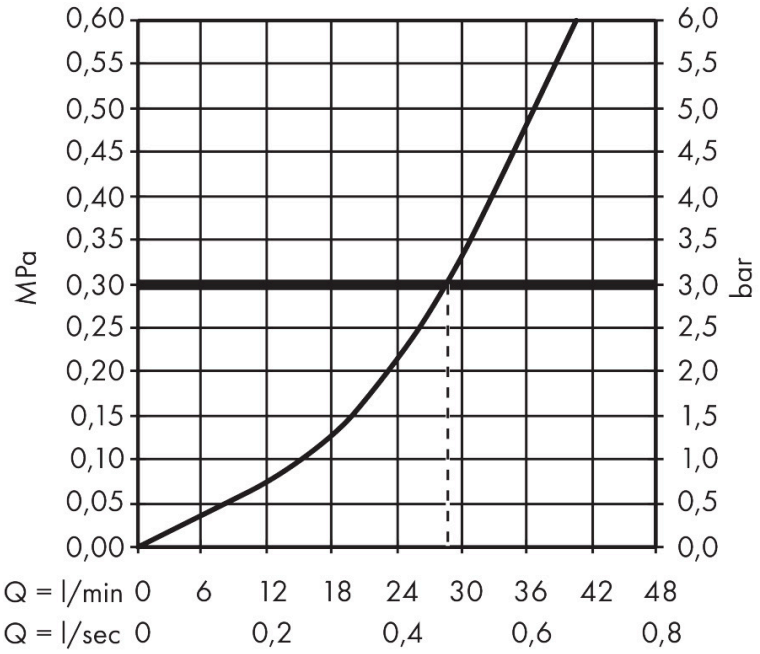

1 Caudal libre