Marca	hansgrohe
Nombre producto	**Logis** Set básico de ducha empotrado
Referencia producto	71666000
Acabado	Cromo

Imagen producto



Características

- consiste en: mezclador monomando de ducha, set básico
- 1 función
- cartucho cerámico
- cantidad de caudal máximo a 3 bar: 27 l/min
- tipo de conexión: set básico

Dibujos

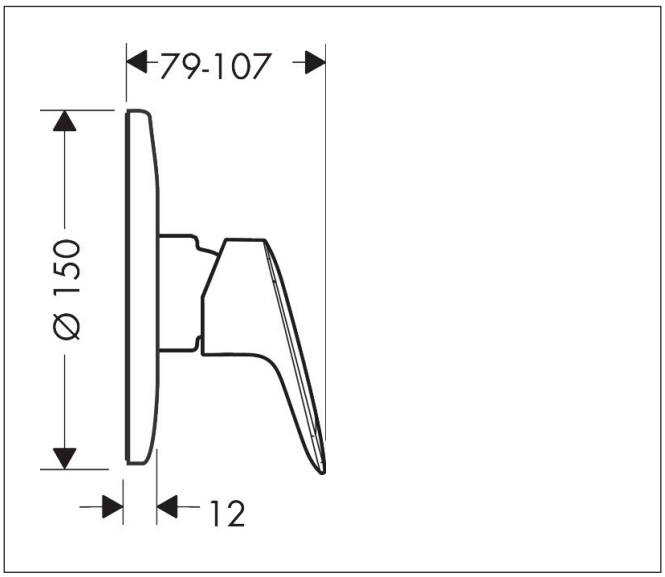

Marca	hansgrohe
Nombre producto	**Logis** Set básico de ducha empotrado
Referencia producto	71666000
Acabado	Cromo

Diagrama de caudales

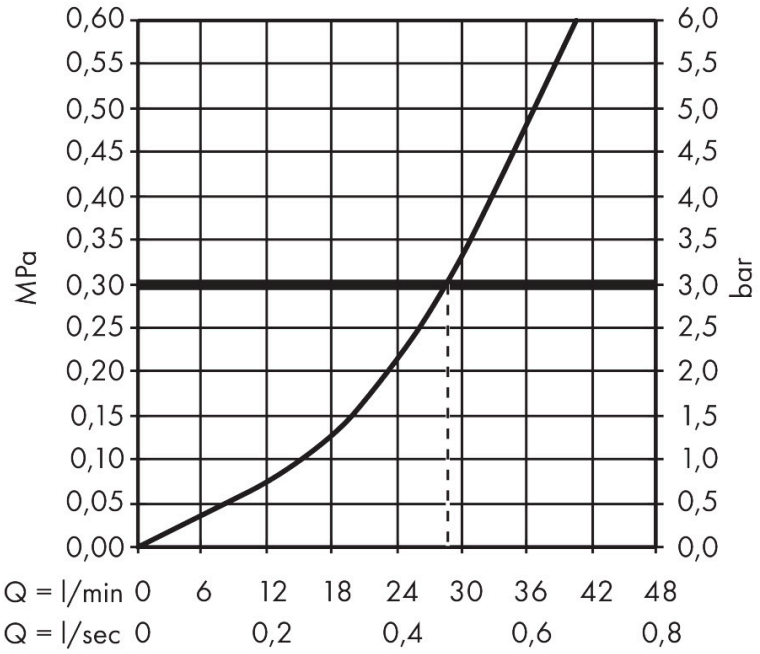

1 Caudal libre

Marca	hansgrohe
Nombre producto	**Logis** Set básico de ducha empotrado
Referencia producto	71666000
Acabado	Cromo

Despiece de recambios para el año de construcción: > 04/15

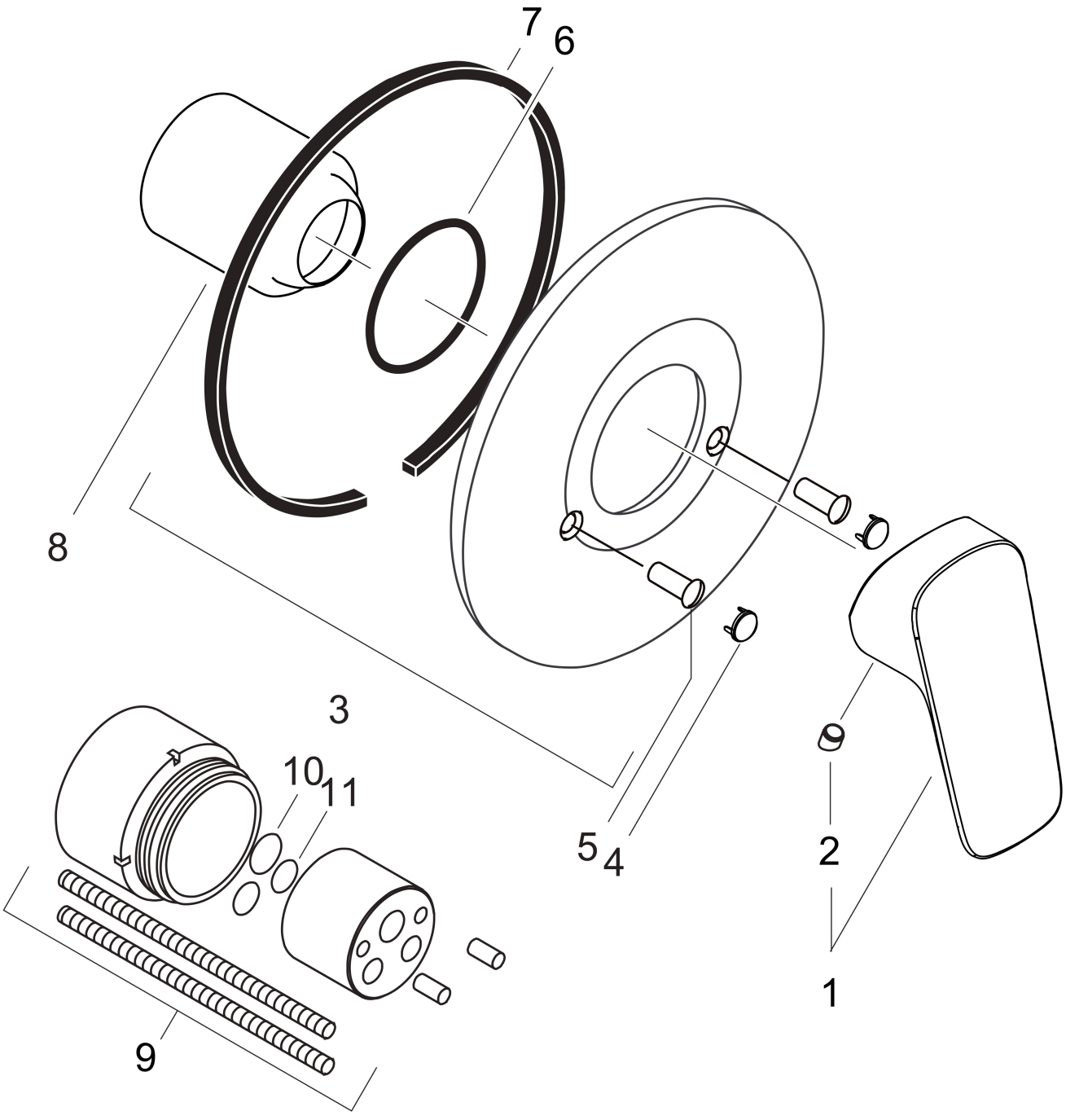

Marca	hansgrohe
Nombre producto	**Logis** Set básico de ducha empotrado
Referencia producto	71666000
Acabado	Cromo

Lista de recambios para el año de construcción: > 04/15

Posición	Nombre producto	Referencia producto
1	Mando	92224000
2	Tapón	96338000
3	Embellecedor mezclador Ø 150mm	96555000
4	Tapa	95433000
5	Tornillo	96065000
6	Junta toroidal 48x3	95508000
7	Junta	97737000
8	Florón	96348000
9	Prolongación 28 mm	32698000
10	Junta toroidal 12x1,5	98430000
11	Junta toroidal 10x2	98170000
a	Cuerpos para empotrar	13620180