Marca	hansgrohe
Nombre producto	**Talis E** Monomando de lavabo 110 sin vaciador
Referencia producto	71712990
Acabado	oro pulido

Imagen producto



Características

- ComfortZone: 110
- proyección: 112 mm
- altura del caño: 104 mm
- modelo de manecilla: manecilla
- tipo de chorro: chorro normal
- cantidad de caudal máximo a 3 bar: 5 l/min
- cartucho cerámico
- temperatura máxima ajustable

Dibujos

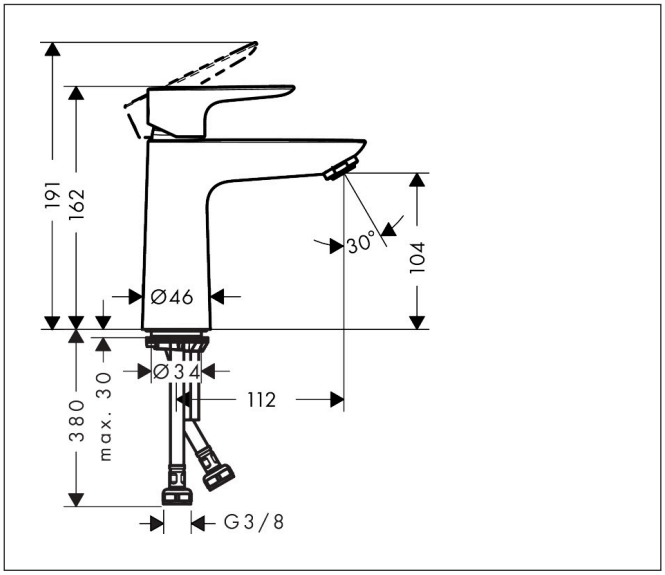

Tecnología

Comfort Zone · EcoSmart · AirPower · Quick Clean

Tipos de chorro

Normal Spray

Marca	hansgrohe
Nombre producto	**Talis E** Monomando de lavabo 110 sin vaciador
Referencia producto	71712990
Acabado	oro pulido

Diagrama de caudales

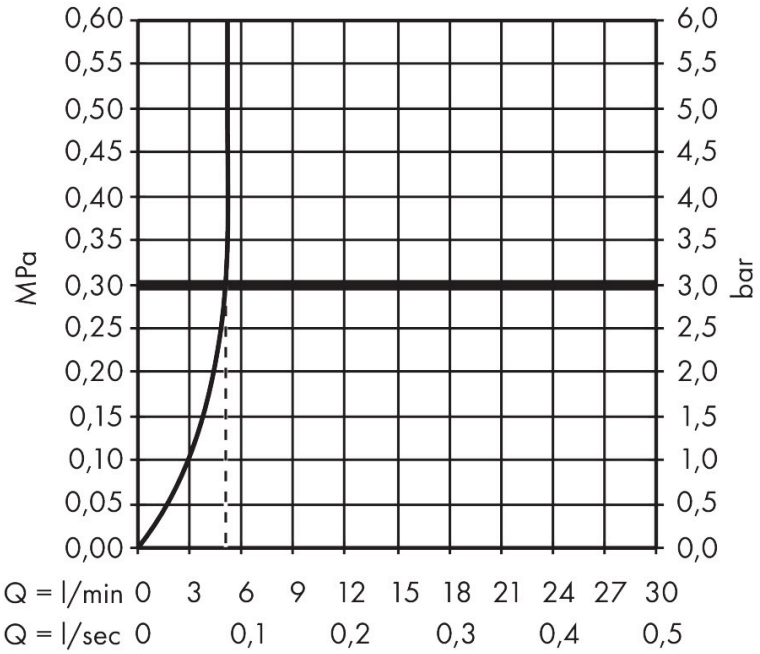

Marca	hansgrohe
Nombre producto	**Talis E** Monomando de lavabo 110 sin vaciador
Referencia producto	71712990
Acabado	oro pulido

Despiece de recambios para el año de construcción: > 06/20

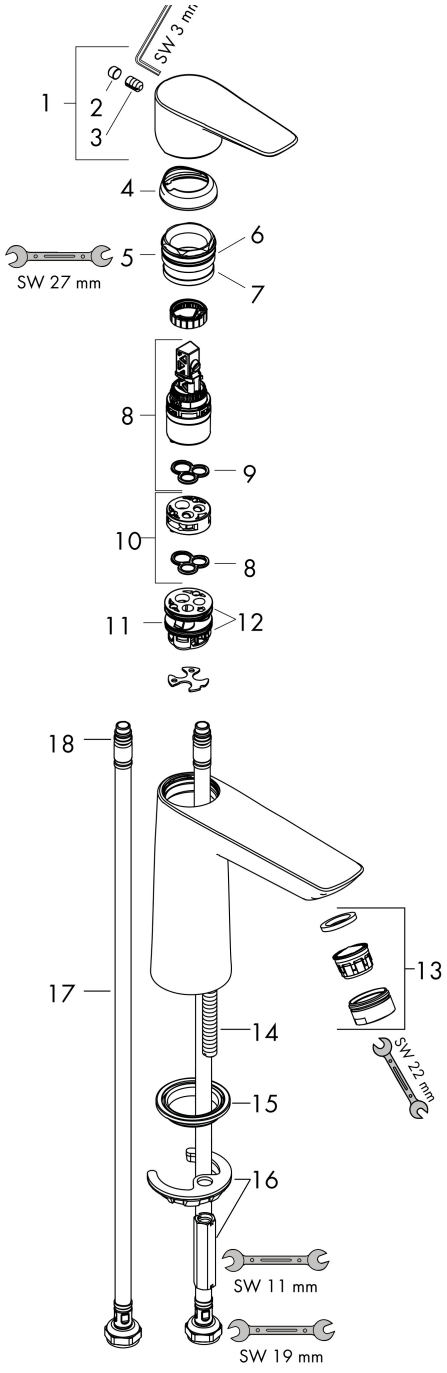

Marca	hansgrohe
Nombre producto	**Talis E** Monomando de lavabo 110 sin vaciador
Referencia producto	71712990
Acabado	oro pulido

Lista de recambios para el año de construcción: > 06/20

Posición	Nombre producto	Referencia producto
1	Mando	92687990
2	Tornillo manecilla M6x10 DIN 916	96029000
3	Tapón	95704000
4	Florón	92625990
5	Tuerca	92689000
6	Junta toroidal 25x1,5	98146000
7	Junta toroidal 27x1,5	92527000
8	Cartucho	97685000
9	Junta	98865000
10	Adaptador cartucho	92628000
11	Adaptador cartucho	98866000
12	Junta toroidal 23x2	98398000
13	Aireador M24x1 (5 l/min)	13185990
14	Tornillo M8 x 68	97736000
15	Junta	97608000
16	Set de fijación completo	96016000
17	Conexión flexible 450 mm M8x0,75 G3/8	97206000
18	Junta toroidal 6,6x1,6	93019000