Marca	hansgrohe
Nombre producto	**Talis E** Monomando de lavabo 110 CoolStart con vaciador automático
Referencia producto	71713140
Acabado	bronce cepillado

Imagen producto



Características

- consiste en: Grifo monomando de lavabo, vaciador
- ComfortZone: 110
- proyección: 112 mm
- altura del caño: 104 mm
- modelo de manecilla: manecilla
- tipo de chorro: chorro normal
- cantidad de caudal máximo a 3 bar: 5 l/min
- cartucho cerámico
- temperatura máxima ajustable
- vaciador automático G1
- material del vaciador: metálico
- CoolStart: sí

Dibujos

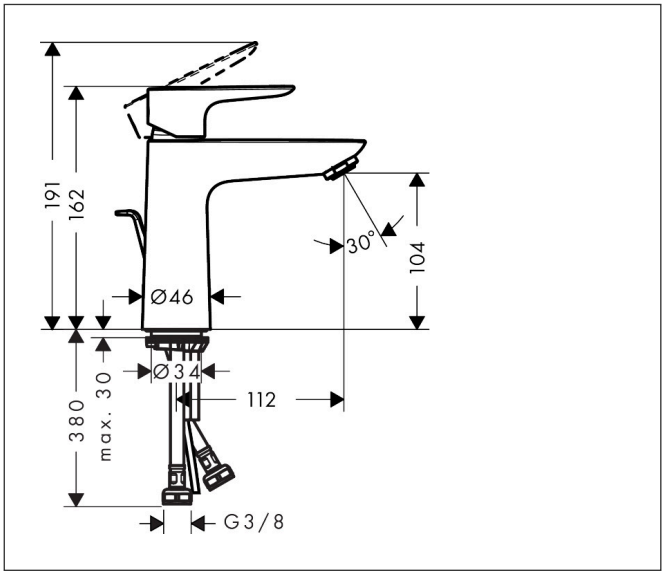

Tecnología



Tipos de chorro



Marca	hansgrohe
Nombre producto	**Talis E** Monomando de lavabo 110 CoolStart con vaciador automático
Referencia producto	71713140
Acabado	bronce cepillado

Diagrama de caudales

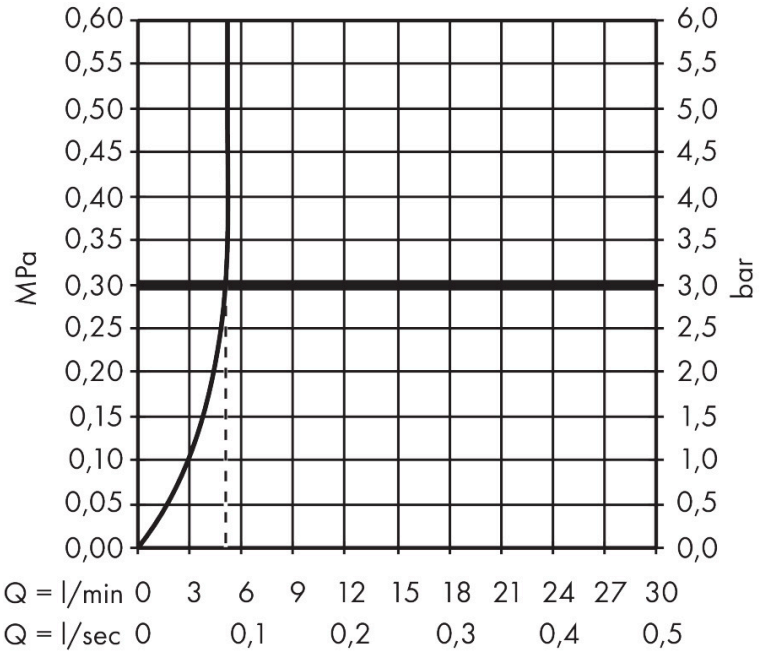

Marca	hansgrohe
Nombre producto	**Talis E** Monomando de lavabo 110 CoolStart con vaciador automático
Referencia producto	71713140
Acabado	bronce cepillado

Despiece de recambios para el año de construcción: > 07/19

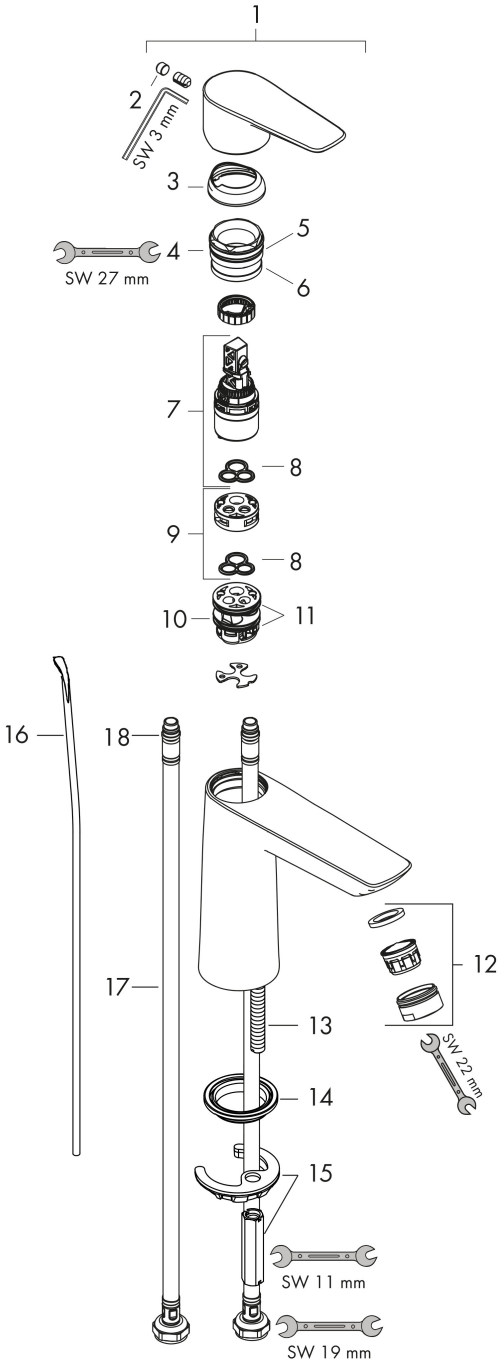

Marca	hansgrohe
Nombre producto	**Talis E** Monomando de lavabo 110 CoolStart con vaciador automático
Referencia producto	71713140
Acabado	bronce cepillado

Lista de recambios para el año de construcción: > 07/19

Posición	Nombre producto	Referencia producto
1	Mando	92688140
2	Tapón	95704000
3	Florón	92625140
4	Tuerca	92689000
5	Junta toroidal 25x1,5	98146000
6	Junta toroidal 27x1,5	92527000
7	Cartucho	97685000
8	Junta	98865000
9	Adaptador cartucho	92628000
10	Adaptador cartucho	95975000
11	Junta toroidal 23x2	98398000
12	Aireador M24x1 (5 l/min)	13185140
13	Tornillo M8 x 68	97736000
14	Junta	97608000
15	Set de fijación completo	96016000
16	Tirador	96657140
17	Conexión flexible 450 mm M8x0,75 G3/8	97206000
18	Junta toroidal 6,6x1,6	93019000
a	Vaciadores	94139140