Marca	hansgrohe
Nombre producto	**Talis E** Monomando de lavabo 240 sin vaciador
Referencia producto	71717140
Acabado	bronce cepillado

Imagen producto



Características

- ComfortZone: 240
- proyección: 183 mm
- altura del caño: 234 mm
- modelo de manecilla: manecilla
- tipo de chorro: chorro normal
- cantidad de caudal máximo a 3 bar: 5 l/min
- cartucho cerámico
- temperatura máxima ajustable

Dibujos

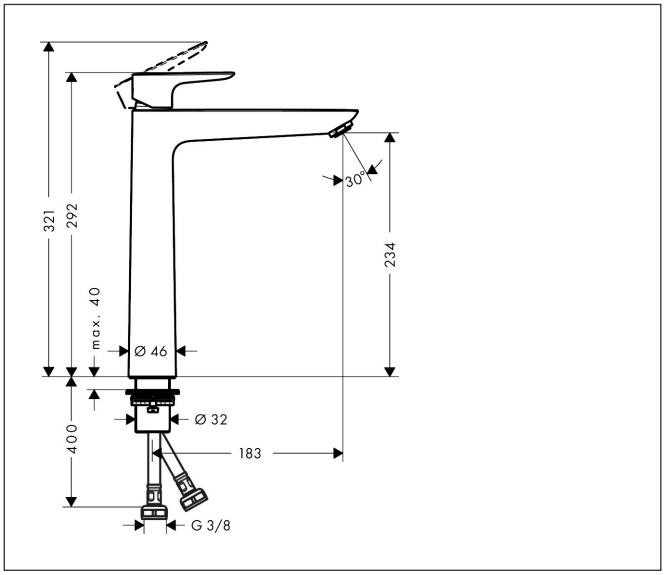

Tecnología

Comfort Zone · EcoSmart · AirPower · Quick Clean

Tipos de chorro

Normal Spray

Marca	hansgrohe
Nombre producto	**Talis E** Monomando de lavabo 240 sin vaciador
Referencia producto	71717140
Acabado	bronce cepillado

Diagrama de caudales

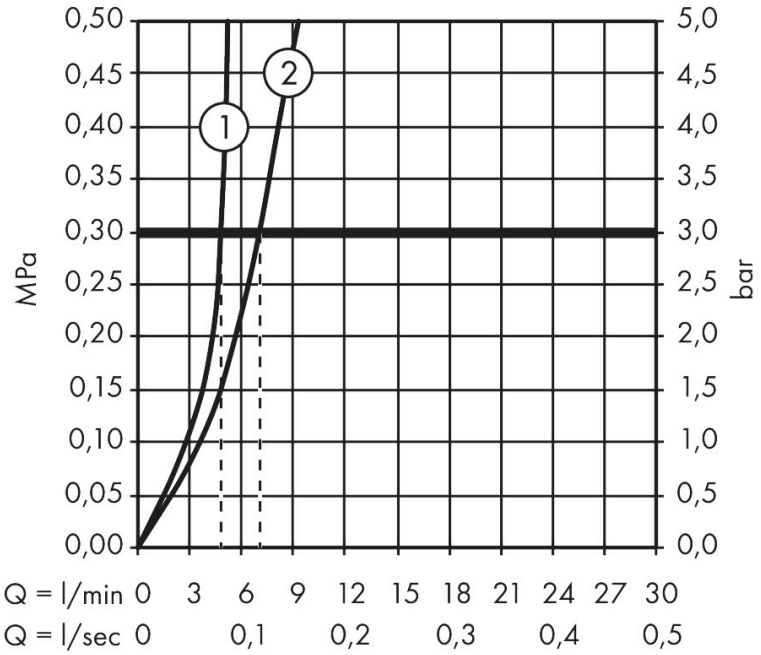

1 With flow limiter
2 Sin limitador de caudal

Marca	hansgrohe
Nombre producto	**Talis E** Monomando de lavabo 240 sin vaciador
Referencia producto	71717140
Acabado	bronce cepillado

Despiece de recambios para el año de construcción: > 06/20

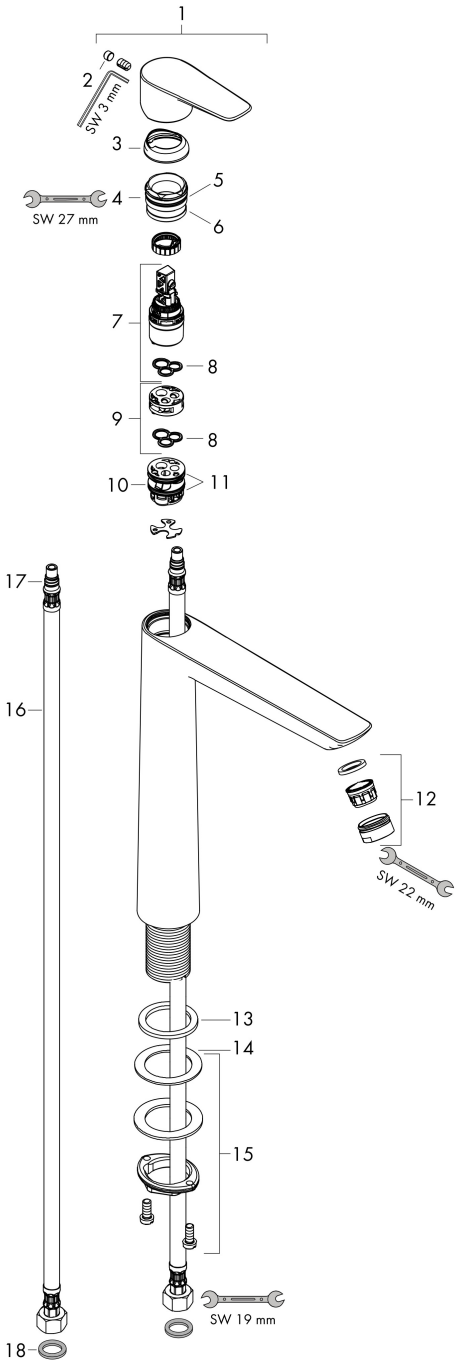

Marca	hansgrohe
Nombre producto	**Talis E** Monomando de lavabo 240 sin vaciador
Referencia producto	71717140
Acabado	bronce cepillado

Lista de recambios para el año de construcción: > 06/20

Posición	Nombre producto	Referencia producto
1	Mando	92687140
2	Tapón	95704000
3	Florón	92625140
4	Tuerca	92689000
5	Junta toroidal 25x1,5	98146000
6	Junta toroidal 27x1,5	92527000
7	Cartucho	97685000
8	Junta	98865000
9	Adaptador cartucho	92628000
10	Adaptador cartucho	98866000
11	Junta toroidal 23x2	98398000
12	Aireador M24x1 (5 l/min)	13185140
13	Junta	98749000
14	Arandela	97548000
15	Set de fijación completo (Ø 32)	13961000
16	Conexión flexible 600 mm M8x0,75 G3/8	96556000
17	Junta toroidal 7x1,5	98422000
18	Junta	95581000
a	Prolongación 35 mm para fijación	13898000