Marca	hansgrohe
Nombre producto	**Talis E** Mezclador monomando de bañera empotrado
Referencia producto	71745140
Acabado	bronce cepillado

Imagen producto

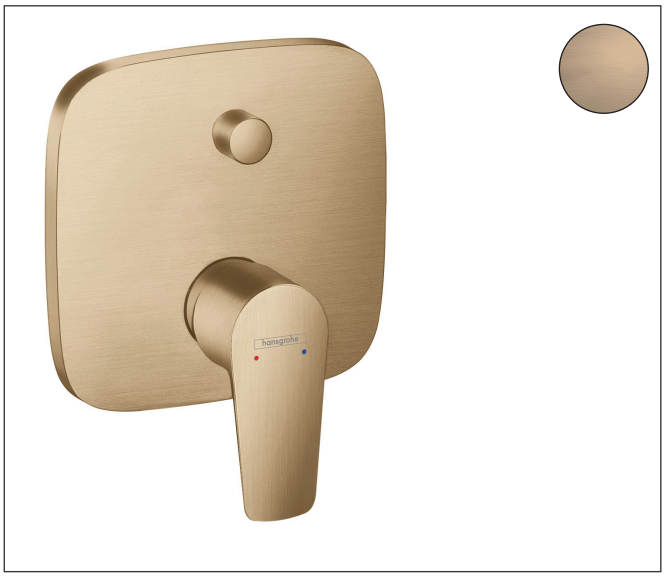

Características

- cantidad de caudal salida superior: 21 l/min
- cantidad de caudal salida inferior: 29 l/min
- modelo de manecilla: manecilla
- cantidad de caudal máximo a 3 bar: 29 l/min
- cartucho cerámico
- temperatura máxima ajustable
- desviador con reinicio automático
- con silenciador

Dibujos

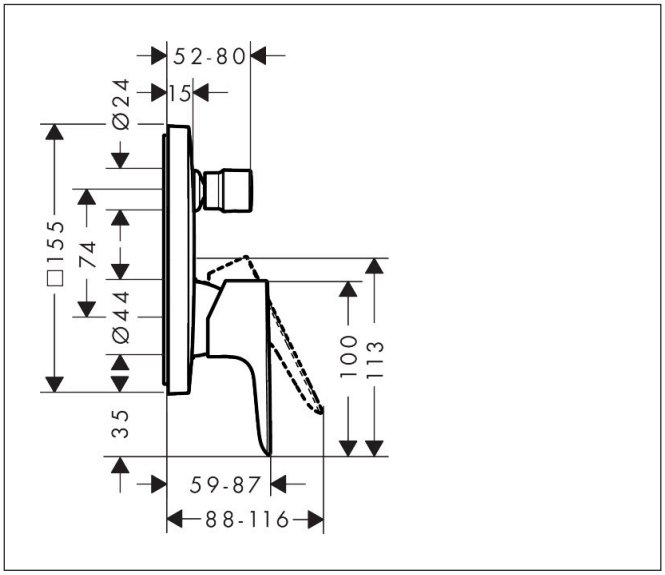

Marca	hansgrohe
Nombre producto	**Talis E** Mezclador monomando de bañera empotrado
Referencia producto	*71745140*
Acabado	bronce cepillado

Diagrama de caudales

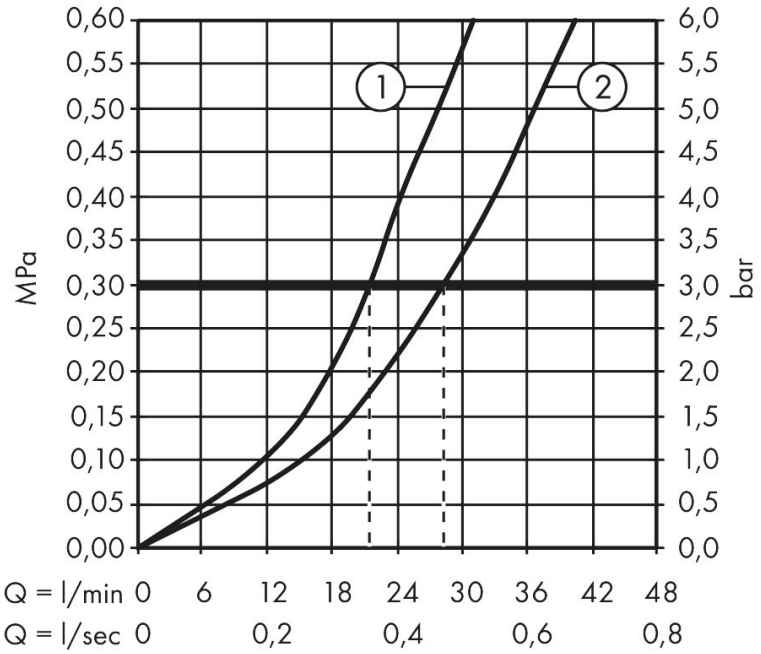

1 Salida ba\u00f1era
2 Salida surtidor de ducha

Marca	hansgrohe
Nombre producto	**Talis E** Mezclador monomando de bañera empotrado
Referencia producto	71745140
Acabado	bronce cepillado

Despiece de recambios para el año de construcción: > 07/19

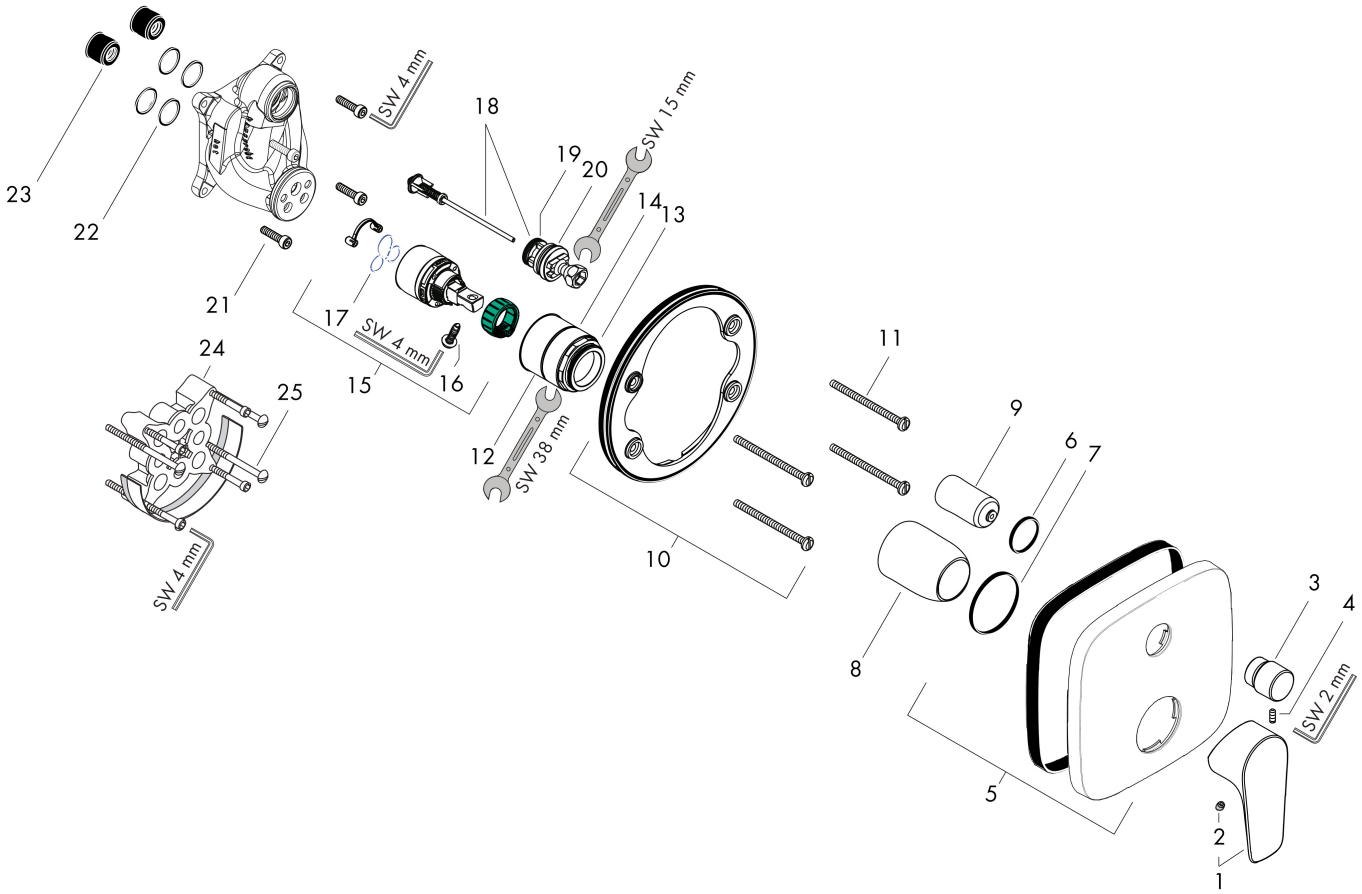

Marca	hansgrohe
Nombre producto	**Talis E** Mezclador monomando de bañera empotrado
Referencia producto	71745140
Acabado	bronce cepillado

Lista de recambios para el año de construcción: > 07/19

Posición	Nombre producto	Referencia producto
1	Mando	92666140
2	Tapón	96338000
3	Tirador inversor	98795140
4	Tornillo manecilla M4x10	97667000
5	Embellecedor mezclador 155 / 155 mm	95275140
6	Junta toroidal 23x3	98142000
7	Junta toroidal 43x3	98418000
8	Casquillo	98790140
9	Carcasa del inversor	98794140
10	Adaptador para embellecedor	98793000
11	Set tornillo portador	96454000
12	Tuerca	98796000
13	Junta toroidal 30x1,5	98433000
14	Junta toroidal 39x1,5	98400000
15	Cartucho	92730000
16	Tornillo	95140000
17	Junta	95008000
18	Inversor completo	95014000
19	Junta toroidal 16x2,3	98207000
20	Junta toroidal 20x2,5	92602000
21	Set tornillo	96525000
22	Junta toroidal 16x2	98133000
23	Silenciador	94073000
24	Prolongación 25 mm	13595000
25	Set tornillo portador	97747000
a	Cuerpo base	01800180