Marca	hansgrohe
Nombre producto	**Talis E** Mezclador monomando de ducha empotrado
Referencia producto	71765700
Acabado	Blanco mate

Imagen producto



Características

- 1 función
- cartucho cerámico
- temperatura máxima ajustable
- cantidad de caudal máximo a 3 bar: 29,3 l/min
- tipo de conexión: set básico

Dibujos

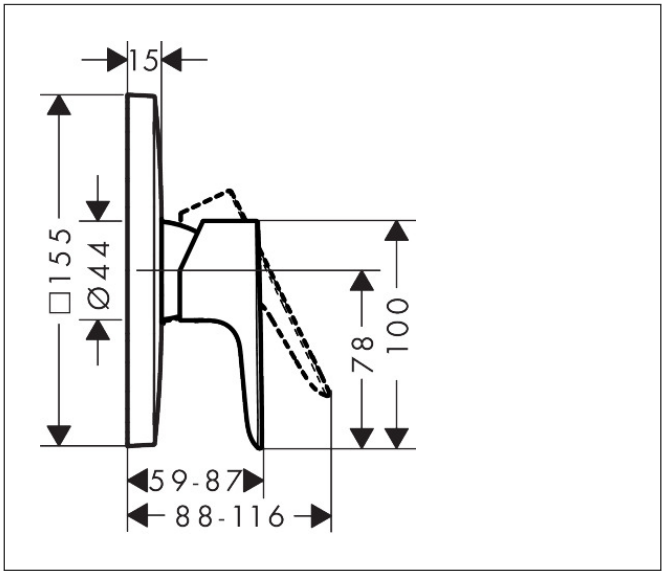

Marca	hansgrohe
Nombre producto	**Talis E** Mezclador monomando de ducha empotrado
Referencia producto	*71765700*
Acabado	Blanco mate

Diagrama de caudales

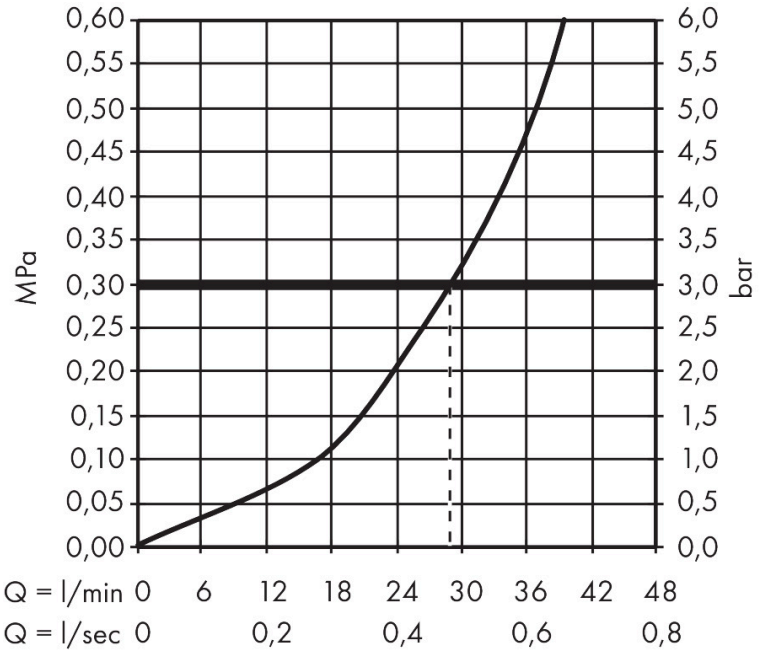

Marca	hansgrohe
Nombre producto	**Talis E** Mezclador monomando de ducha empotrado
Referencia producto	71765700
Acabado	Blanco mate

Despiece de recambios para el año de construcción: > 11/19

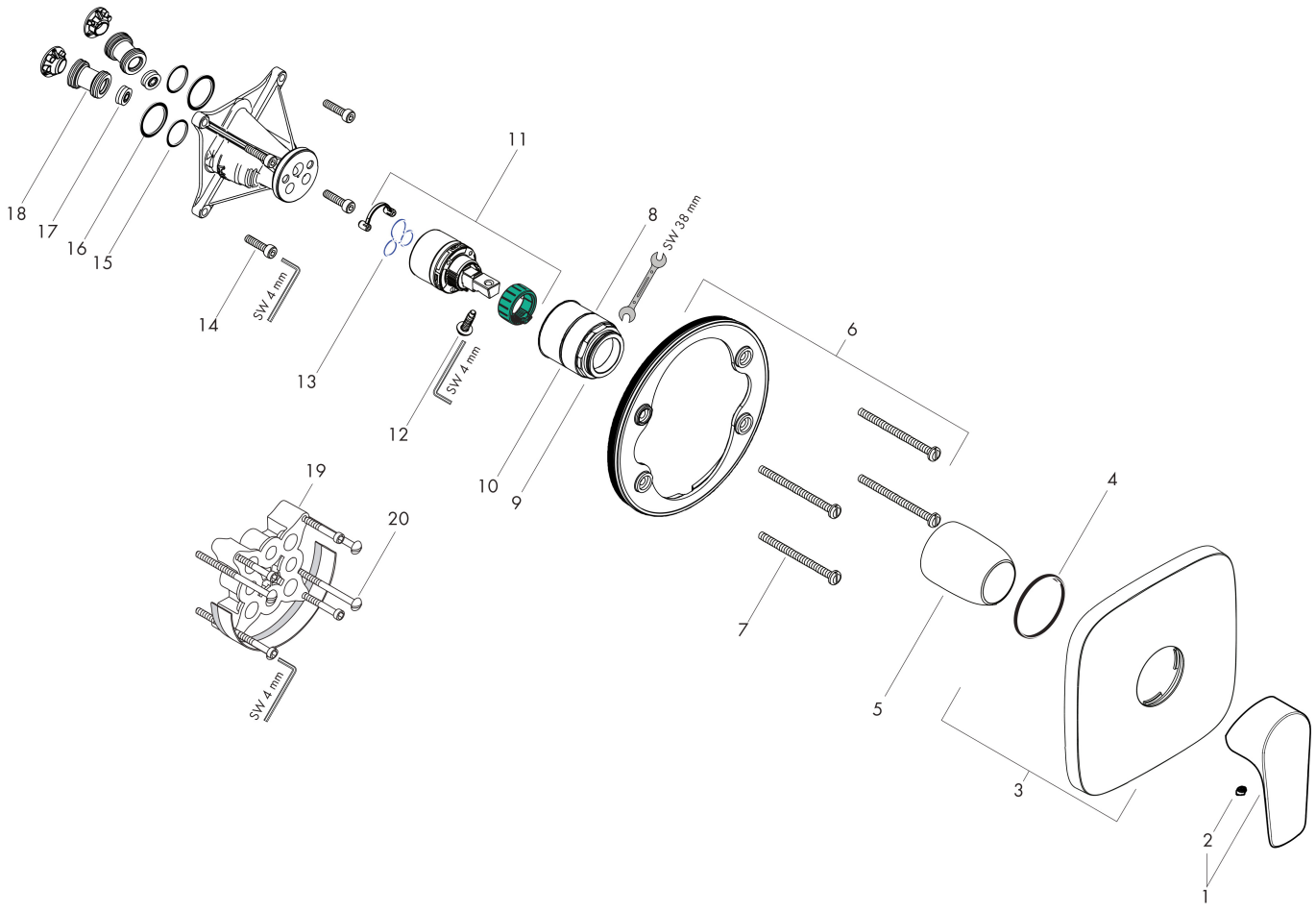

Marca	hansgrohe
Nombre producto	**Talis E** Mezclador monomando de ducha empotrado
Referencia producto	71765700
Acabado	Blanco mate

Lista de recambios para el año de construcción: > 11/19

Posición	Nombre producto	Referencia producto
1	Mando	92666700
2	Tapón	96338000
3	Embellecedor mezclador 155 / 155 mm	95276700
4	Junta toroidal 43x3	98418000
5	Casquillo	98790700
6	Adaptador para embellecedor	98793000
7	Set tornillo portador	96454000
8	Tuerca	98796000
9	Junta toroidal 30x1,5	98433000
10	Junta toroidal 39x1,5	98400000
11	Cartucho	92730000
12	Tornillo	95140000
13	Junta	95008000
14	Set tornillo	96525000
15	Junta toroidal 16x2	98133000
16	Junta toroidal 22x2	98185000
17	Silenciador	96429000
18	Limitador de caudal (22 l/min)	95884000
19	Prolongación 25 mm	13595000
20	Set tornillo portador	97747000
a	Cuerpo base	01800180