Marca	hansgrohe
Nombre producto	**Talis S** Mezclador monomando de ducha empotrado
Referencia producto	72606000
Acabado	Cromo

Imagen producto



Características

- 1 función
- cantidad de caudal máximo a 3 bar: 28 l/min
- tipo de conexión: set básico

Dibujos

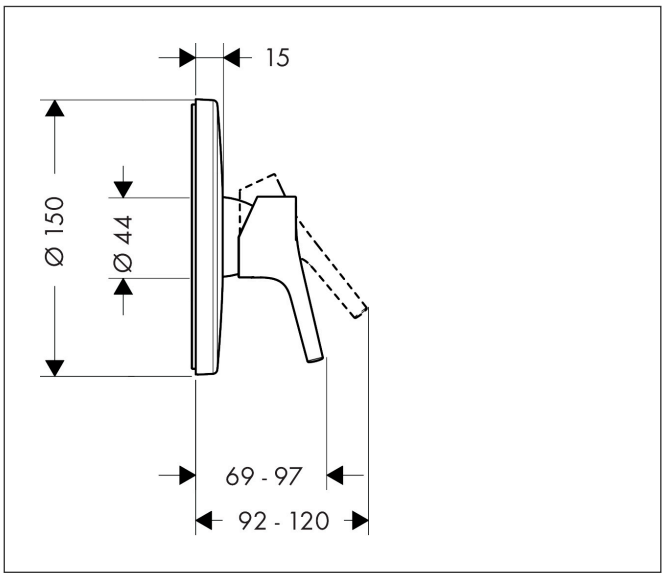

Marca	hansgrohe
Nombre producto	**Talis S** Mezclador monomando de ducha empotrado
Referencia producto	72606000
Acabado	Cromo

Pieza necesaria

Imagen producto	Nombre producto	Referencia producto
	hansgrohe Set básico para mezclador monomando de ducha empotrado	13620180

Marca	hansgrohe
Nombre producto	**Talis S** Mezclador monomando de ducha empotrado
Referencia producto	72606000
Acabado	Cromo

Diagrama de caudales

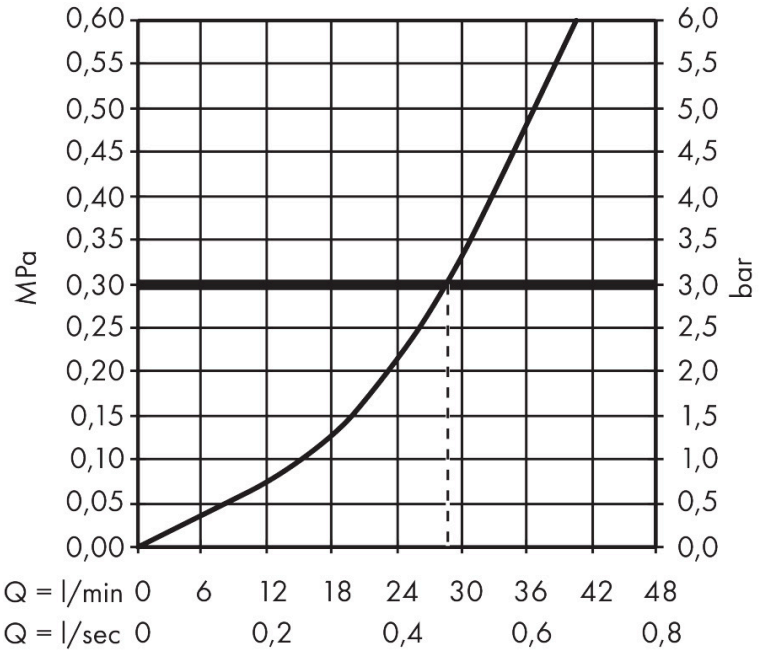

1 Caudal libre

Marca	hansgrohe
Nombre producto	**Talis S** Mezclador monomando de ducha empotrado
Referencia producto	72606000
Acabado	Cromo

Despiece de recambios para el año de construcción: > 10/15

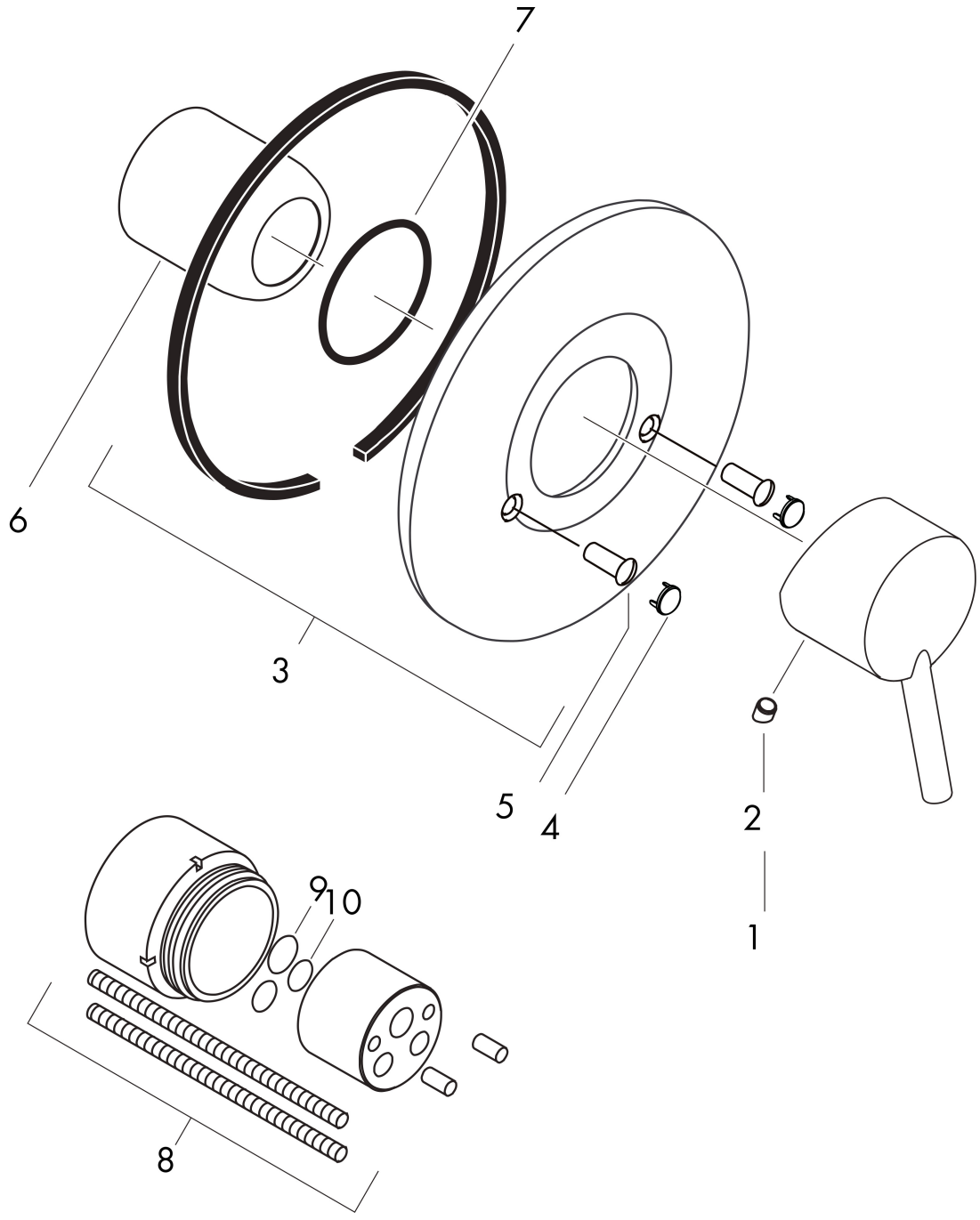

Marca	hansgrohe
Nombre producto	**Talis S** Mezclador monomando de ducha empotrado
Referencia producto	72606000
Acabado	Cromo

Lista de recambios para el año de construcción: > 10/15

Posición	Nombre producto	Referencia producto
1	Mando	92644000
2	Tapón	96338000
3	Embellecedor mezclador Ø 150mm	96555000
4	Tapa	95433000
5	Tornillo	96065000
6	Florón	95010000
7	Junta toroidal 48x3	95508000
8	Prolongación 28 mm	32698000
9	Junta toroidal 10x1,5	98123000
10	Junta toroidal 12x1,5	98430000