Marca	hansgrohe
Nombre producto	**Aquno Select M81** Mezclador monomando de cocina 170, ducha extraíble, 3jet, sBox
Referencia producto	73831000
Acabado	Cromo

Imagen producto



Características

- consiste en: mezclador monomando de cocina, caja de la manguera, colador multifuncional
- ComfortZone: 170
- chorro laminar, chorro de ducha, SatinFlow
- cambiar entre SatinFlow y spray extraíble con solo tocar un botón
- el chorro de ducha se puede apagar y reiniciar pulsando un botón
- sujeción magnética Magfit
- cantidad de caudal máximo a 3 bar: 6 l/min
- cartucho cerámico
- Válvula antirretorno
- sBox para mayor suavidad y un correcto almacenamiento del flexo extraíble
- Longitud de la extensión hasta: 76 cm
- se requiere perforación para el agujero del caño de 35 mm
- el centro del agujero de fijación debe estar máximo 50 mm distanciado de la pared trasera del lavabo

Dibujos

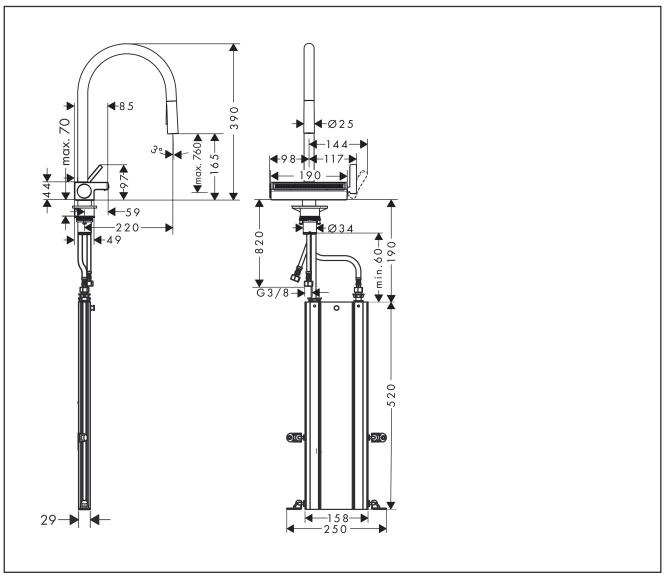

Tecnología

sBox Kitchen · Pull-out · Comfort Zone · Select · Mag Fit · EcoSmart · Quick Clean

Tipos de chorro

Satin Flow Spray · Shower Spray · Laminar Spray

Marca	hansgrohe
Nombre producto	**Aquno Select M81** Mezclador monomando de cocina 170, ducha extraíble, 3jet, sBox
Referencia producto	73831000
Acabado	Cromo

Diagrama de caudales

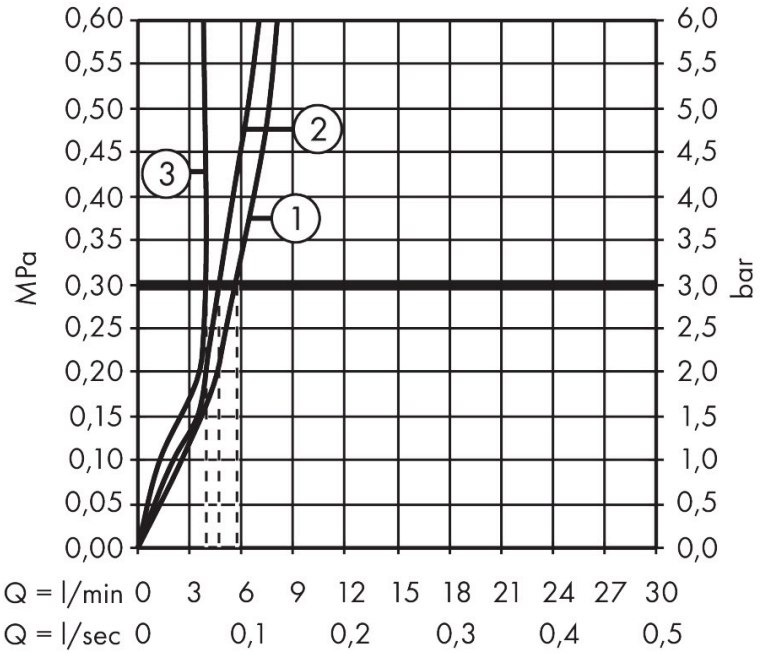

1 Normal
2 Chorro de ducha
3 SatinFlow

Los valores de consumo han sido medidos en la práctica con los grifos correspondientes (termostato/mezclador/válvula empotrada).

Marca	hansgrohe
Nombre producto	**Aquno Select M81** Mezclador monomando de cocina 170, ducha extraíble, 3jet, sBox
Referencia producto	73831000
Acabado	Cromo

Ejemplos de instalación

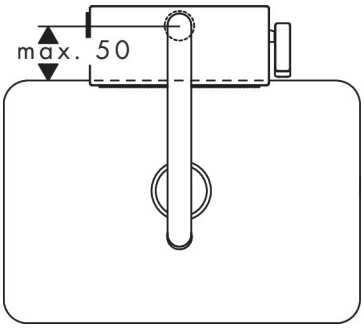

Las dimensiones pueden variar debido a tolerancias cerámicas relacionadas con el proceso de producción.

Marca	hansgrohe
Nombre producto	**Aquno Select M81** Mezclador monomando de cocina 170, ducha extraíble, 3jet, sBox
Referencia producto	73831000
Acabado	Cromo

Despiece de recambios para el año de construcción: > 12/19

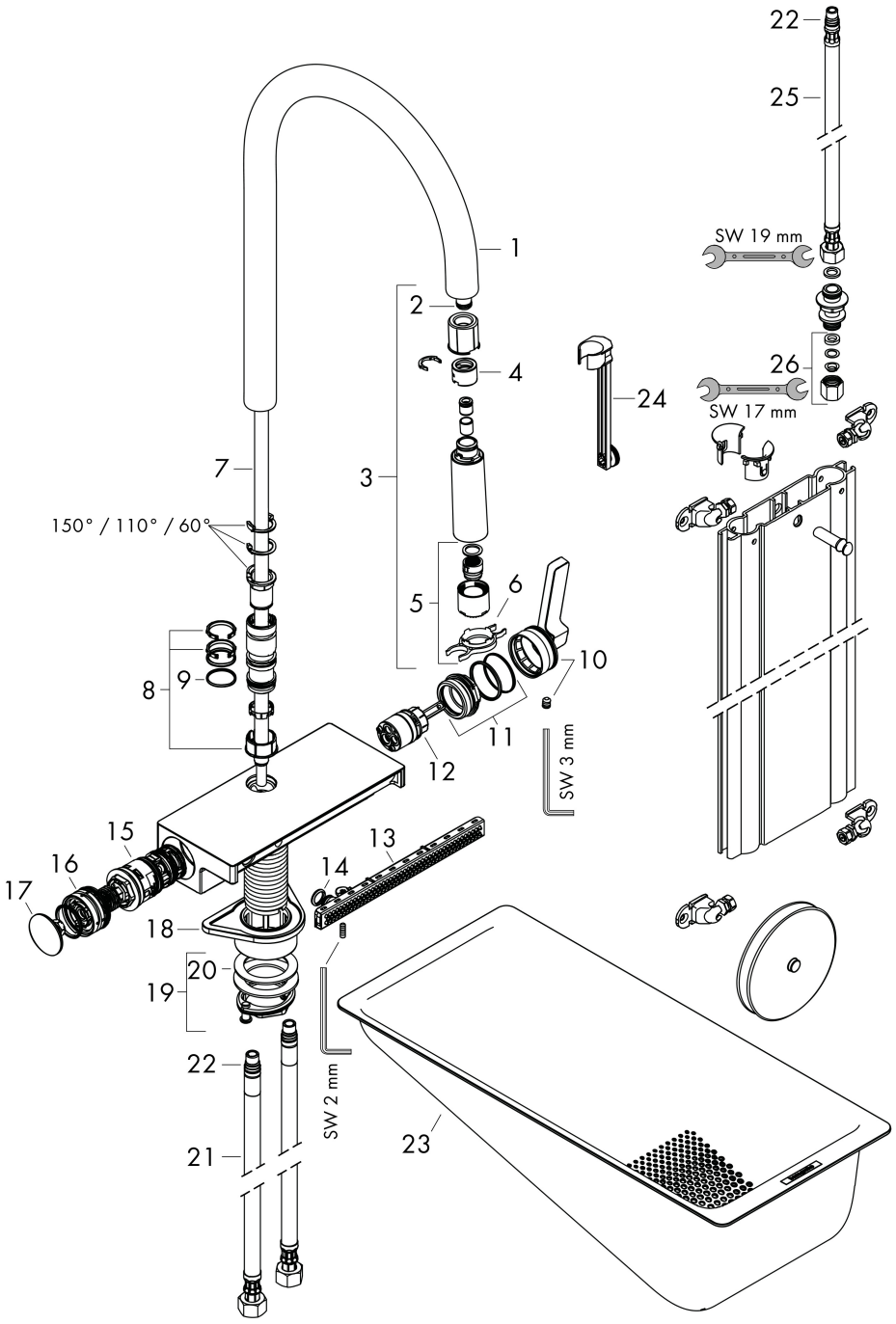

Marca	hansgrohe
Nombre producto	**Aquno Select M81** Mezclador monomando de cocina 170, ducha extraíble, 3jet, sBox
Referencia producto	73831000
Acabado	Cromo

Lista de recambios para el año de construcción: > 12/19

Posición	Nombre producto	Referencia producto
1	Caño completo	93779000
2	Junta toroidal 8x2	98112000
3	Ducha extraíble completa	93778000
4	Válvula antirretorno DW 10	96456000
5	Difusor	93342000
6	Llave para desmontar	95910000
7	Flexo	93754000
8	Set de arandela	98365000
9	Junta toroidal 19x2	98426000
10	Mando	93776000
11	Tuerca	92926000
12	Cartucho	93183000
13	Difusor completo	93781000
14	Junta toroidal 10x2	98170000
15	Inversor completo	93558000
16	Muelle con casquillo	93782000
17	Embellecedor	93777000
18	Set de fijación	97523000
19	Set de fijación completo (especial)	93253000
20	Arandela	97548000
21	Conexión flexible 900 mm M10x1 G3/8	93780000
22	Junta toroidal 8x1,75	97827000
23	Escurridor multifuncional	40963000
24	Prolongación	43333000
25	Conexión flexible 450 mm M10x1 G3/8	96507000
26	Tuercas griferia	96099000