Mezclador monomando para ducha, empotrado # TU42100100.. |< 182 mm >| / TU42100100..



Mezclador monomando para ducha, empotrado	Medidas	Peso	Nº de pedido
Número de salidas: 1, Sistema mezclador cerámico, Número de salidas: 1, Presión recomendada: 1 - 5 bar, Formato de la roseta: Redondo/a, Incl. unidad funcional, Incl. piezas visibles			
Colores			
10 Cromado 46 Black Matt			
Versiones			
Cromado, Conexión de agua: Cuerpo base, Caudal (3 bar): 22,5 l/min	170x86 mm	1,800 kg	TU42100100..
Negro Mate, Conexión de agua: Cuerpo base, Caudal (3 bar): 22,5 l/min	170x86 mm	1,800 kg	TU42100100..
Accesorios necesarios			
Cuerpo base Bluebox® 3/4" Prebloqueo: Sí	164 x 105 mm	1.4 kg	GK0900001
Cuerpo base Prebloqueo: No	164 x 105 mm	1.24 kg	GK0900000
Accesorios opcionales			
Teleducha 3jet Cromado/Blanco brillante, Tipo de chorro: Lluvia suave, Lluvia, LLuvia intensa, Selección de la modalidad de rociado: Disco de voladura rotante, Boquillas de silicona	245 x 110 mm	0.2 kg	UV0650015
Teleducha 3jet MinusFlow MinusFlow, Tipo de chorro: Lluvia suave, Lluvia, LLuvia intensa, Selección de la modalidad de rociado: Disco de voladura rotante, Caudal (3 bar): 9 l/min, Boquillas de silicona	245 x 110 mm	0.2 kg	UV0652015
Teleducha 3jet Click! Tipo de chorro: Lluvia, Pulse, Mono, Selección de la modalidad de rociado: Pulsador, Boquillas de silicona	240 x 120 mm	0.24 kg	UV0650017
Teleducha 3jet Click! MinusFlow MinusFlow, Tipo de chorro: Lluvia, Pulse, Mono, Selección de la modalidad de rociado: Pulsador, Caudal (3 bar): 9 l/min, Boquillas de silicona	240 x 120 mm	0.24 kg	UV0652017

Mezclador monomando para ducha, empotrado # TU42100100.. |< 182 mm >|
/ TU42100100..

Barra de ducha 700 mm, Soporte de la teleducha ajustable en altura: Altura regulable	700 x 100 mm	0.32 kg	UV0600003
Barra de ducha 900 100 mm, Soporte de la teleducha ajustable en altura: Altura regulable	900 x 100 mm	0.36 kg	UV0600004
Codo de conexión pared Redondo/a, Antirretorno: separado, En la conexión del flexo, Formato de la roseta: Redondo/a, Soporte de la teleducha ajustable en altura: Rígido/a	55 x 80 mm	0.28 kg	UV0630008
Codo de conexión pared Cuadrado, Antirretorno: separado, En la conexión del flexo, Formato de la roseta: Cuadrado	55 x 80 mm	0.27 kg	UV0630011
Flexo de teleducha Cierre de rotación: Sí, Formato nuez: Cónico/a, 1250 mm	1250 x 23 mm	0.28 kg	UV0610006
Flexo de teleducha Cierre de rotación: Sí, Formato nuez: Cónico/a, 1600 mm	1600 x 23 mm	0.345 kg	UV0610007
Flexo de teleducha Cierre de rotación: Sí, Formato nuez: Cónico/a, 1800 mm	1800 x 23 mm	0.37 kg	UV0610008
Barra de ducha 800 Soporte de la teleducha ajustable en altura: Altura regulable	810 x 60 mm	0.8 kg	UV0600005
Accesorios opcionales para Cromado, Conexión de agua: Cuerpo base, Caudal (3 bar): 22,5 l/min			
Teleducha 1jet MinusFlow MinusFlow, Tipo de chorro: Lluvia, Caudal (3 bar): 9 l/min, Boquillas de silicona	245 x 110 mm	0.16 kg	UV0652013
Teleducha 1jet Tipo de chorro: Lluvia, Boquillas de silicona	245 x 110 mm	0.16 kg	UV0650014
Teleducha 1jet MinusFlow MinusFlow, Tipo de chorro: Lluvia, Caudal (3 bar): 9 l/min, Boquillas de silicona	245 x 110 mm	0.16 kg	UV0652014
Teleducha 3jet Tipo de chorro: Lluvia suave, Lluvia, LLuvia intensa, Selección de la modalidad de rociado: Disco de voladura rotante, Boquillas de silicona	245 x 110 mm	0.2 kg	UV0650016
Teleducha 3jet MinusFlow MinusFlow, Tipo de chorro: Lluvia suave, Lluvia, LLuvia intensa, Selección de la modalidad de rociado: Disco de voladura rotante, Caudal (3 bar): 9 l/min, Boquillas de silicona	245 x 110 mm	0.2 kg	UV0652016

Todas las fichas técnicas contienen las medidas necesarias que pueden estar sometidas a las tolerancias permitidas. Las medidas exactas solo pueden ser tomadas en la pieza física.

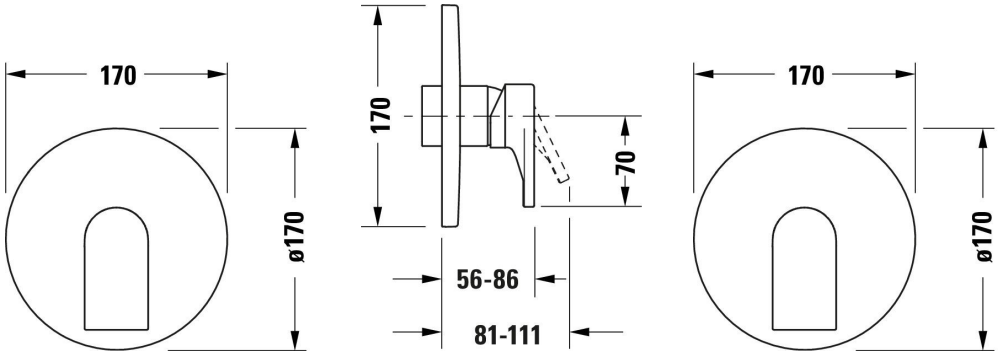

Mezclador monomando para ducha, empotrado # TU42100100.. |< 182 mm >|
/ TU42100100..

