tecnobath®

CARACTERÍSTICAS

- Latón
- Sistema de fijación a pared



TOALLERO DE BARRA

@valmex1
@tecnobathmx
@Valmexmx
@tecnobath

Accesorios

ELIPSE

ACABADOS:

TB26.409
Cromo

FÁCIL LIMPIEZA

FÁCIL INSTALACIÓN

LIMPIEZA

Es muy importante seguir las instrucciones para conservar el acabado del producto en perfecto estado:

Utilice únicamente un paño limpio para quitar el exceso de agua.
No utilizar fibras, polvos abrasivos, ni productos químicos.
No utilice objetos punzocortantes para limpiar los acabados.

GARANTÍA

Este producto está garantizado sobre defectos de fabricación en sus partes mecanicas originales por 5 años, a partir de la fecha de compra del producto.
Tecnobath no se hace responsable si el usuario cambia alguna de las piezas originales del producto, al hacer esto la garantía se invalida.
En caso de defectos de fabricación, el usuario deberá solicitar el cambio físico del producto en el establecimiento donde fue adquirido el producto.
Para hacer efectiva su garantía el consumidor deberá mandar imagen del defecto y presentar el producto con la garantía y el comprobante de compra.

FECHA COMPRA: _____

MEDIDAS TÉCNICAS EN MM

PIEZAS

Hecho en china

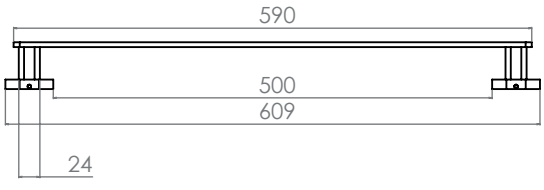

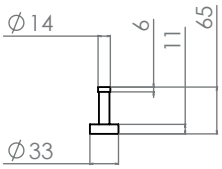

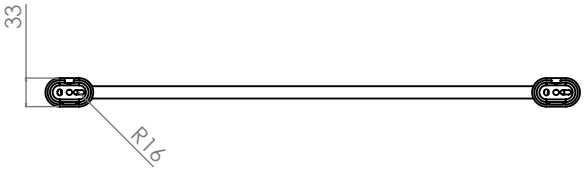



Chasis de montaje (2 pzas)



Taquete comercial (4 pzas)



Opresor (2 pzas)



Tornillo comercial (4 pzas)

Contenido:

- Accesorio
- Llave allen
- Tornillos (4pzas)
- Taquetes (4pzas)

INSTRUCCIONES

Instrucciones:

1.- Quite los opresores y retire los chasis de montaje. Coloque los chasis sobre el muro, ayúdate de un nivel.

2.- Marque los puntos en el muro y con ayuda de un taladro perfore e inserte los taquetes, coloque los chasis de montaje en la superficie y sujete con tornillos.

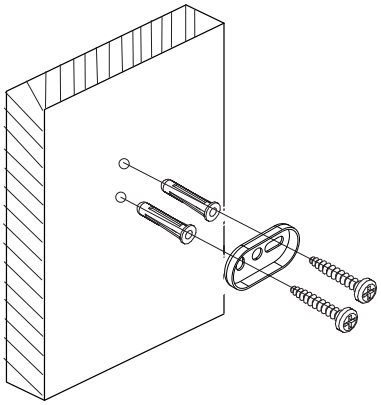

3.- Coloque el accesorio a los chasis y asegure apretando los opresores con ayuda de la llave allen

