GARANTÍA

Los productos comercializados por Valvulas Urrea, son fabricados bajo estrictas especificaciones internas y se garantizan contra cualquier defecto de fabricación y mano de obra a partir de la fecha de compra indicada en la factura de acuerdo con la siguiente tabla:

ALCANCE DE GARANTÍA	FAMILIA
A	MEZCLADORAS - MONOMANDOS -REGADERAS - ACCESORIOS
B	VÁLVULAS DE PASO Y COMPUERTA - COLADERAS DE HIERRO Y ACERO
C	CERÁMICOS, LAVABOS, PEDESTALES, TANQUES, WC, MINGITORIOS, TUBERÍA PPR, TUBERIA PEX, TUBERÍA PARA GAS
D	MANGUERAS PARA AGUA Y GAS - LINEA DE VENTILACIÓN SANITARIA
E	LÍNEA PLÁSTICA
F	PARTES ELÉCTRONICAS
G	GABINETES PARA BAÑO

DESCRIPCIÓN ALCANCE DE GARANTÍA				
ALCANCE DE GARANTÍA	CONTRA DEFECTOS DE MATERIALES O FABRICACIÓN	RECUBRIMIENTO		PARTES MÓVILES
		CROMO	OTROS ACABADOS	
A	100 AÑOS	10 AÑOS	2 AÑOS	1 AÑO
B	100 AÑOS			1 AÑO
C	50 AÑOS			1 AÑO
D	10 AÑOS			
E	5 AÑOS			
F	3 AÑOS			
G	2 AÑOS			

Durante la vigencia de la garantía, Valvulas Urrea se compromete a cambiar el producto o componente por otro igual o de características similares, sin ningún cargo para el consumidor, cuando el producto presente falla imputable a la fabricación o especificación del mismo en cualquiera de sus componentes, los productos o componentes que se reemplacen serán nuevos y dichos productos tendrán garantía durante el mismo periodo restante de la garantía de producto, o bien durante 90 (noventa) días contados a partir de la fecha de remplazo del producto, siendo elegido el periodo más largo. Los productos podrán ser reemplazados con el distribuidor donde se adquirió el producto en los primeros 30 días posterior a este periodo deberá ser a través de Valvulas Urrea. Todos los productos bajo la aplicación de esta garantía pasarán a ser propiedad de URREA. El tiempo de reemplazo no será mayor a 30 (treinta) días a partir de la fecha de recepción del producto con el distribuidor donde se adquirió. Es necesario conservar la factura original, los datos de la factura deberán coincidir con los datos del producto y no deben haber sido alterados, ya sea en la factura o en el producto.

La garantía se limita únicamente a la restitución del producto en cuestión URREA no se hace responsable por los gastos de mano de obra ni por los daños incurridos en la instalación, daño indirecto, directo, consecuente, pérdidas, lesiones o costos de alguna índole relacionados con este producto.

LA GARANTÍA NO SERÁ VÁLIDA BAJO ESTAS CONDICIONES:

- Daños ocasionados por uso o desgaste natural de cualquier componente del producto.
- Exposición a productos dañinos (ácidos, sosas, fibras, productos abrasivos o cualquier producto químico) que afecten los materiales o los acabados.
- Errores de instalación.
- Operación o daños ocasionados por el uso de piezas que no sean originales Stanza-Urrea.
- Cuando se usen herramientas inadecuadas y si el producto fue desarmado por el personal no autorizado por Urrea.
- En cerámicos si es instalado con cemento o yeso.
- Mal manejo o condiciones inadecuadas de almacenamiento.
- Periodos prolongados sin mantenimiento de limpieza.
- Si el producto no fue utilizado o armado conforme al intructivo anexo.

EMPRESA SOCIALMENTE RESPONSABLE

MEJORES EMPRESAS MEXICANAS®

Para hacer válida la garantía llamar a:
Centro de Atención a Clientes:
800 00 URREA (800 00 87732)
e-mail: garantias@urrea.com.mx

Cod: 9904512 Rev.1
2025

URREA
Tecnología para vivir el agua
PARA COLOMBIA IMPORTADO, DISTRIBUÍDO Y GARANTIZADO POR: URREA COLOMBIA S.A.S., N.I.T.: 901086653-7, TRANSVERSAL 21 98-05, BOGOTÁ D.C.
HECHO EN CHINA.

URREA
Tecnología para vivir el agua
PARA PERÚ IMPORTADO Y DISTRIBUÍDO Y GARANTIZADO POR: URREA PERÚ S.A.C. RUC: 20600179625
AV. CAMINO REAL No. 456 INT. 1201 (PISO 12)
SAN ISIDRO, LIMA, PERÚ
HECHO EN CHINA.

URREA
Tecnología para vivir el agua
PARA MÉXICO IMPORTADO, DISTRIBUÍDO Y GARANTIZADO POR: VALVULAS URREA S.A DE C.V.
AV. DR. R. MICHEL 825, ZONA INDUSTRIAL
C.P. 44940 GUADALAJARA JAL. MÉXICO.
HECHO EN CHINA.



CCVRINOX

INSTRUCTIVO DE INSTALACIÓN

Coladera Cuadrada Vista Redonda

Negro | Gun Metal | Inox | Chrome | Gold Champagne | Brushed Gold | Rose Gold



LÉASE CUIDADOSAMENTE ESTE INSTRUCTIVO
ANTES DE COMENZAR LA INSTALACIÓN

URREA®
Tecnología para vivir el agua

ADVERTENCIAS Y SUGERENCIAS

- Si no sigue los procedimientos correctos de instalación, el producto podría no funcionar correctamente.
- Evite el contacto de las piezas plásticas con la masilla de plomero, los aditivos para tubos o cualquier otro compuesto a base de aceite, no utilizar herramientas dentadas para tomar las piezas.
- Le aconsejamos cerrar la abertura de evacuación de la coladera antes de su montaje para evitar que la suciedad producida durante las obras se introduzca en el conducto.
- Comprobar la impermeabilidad del desagüe y piso de la ducha con el fin de excluir cualquier fuga.
- Es recomendable que dicha instalación la realice un profesional.

DIAGRAMA DE COMPONENTES

PZA	CANTIDAD	DESCRIPCIÓN
1	1	Tapa
2	1	Filtro
3	1	Válvula Antiolor
4	1	Cuerpo

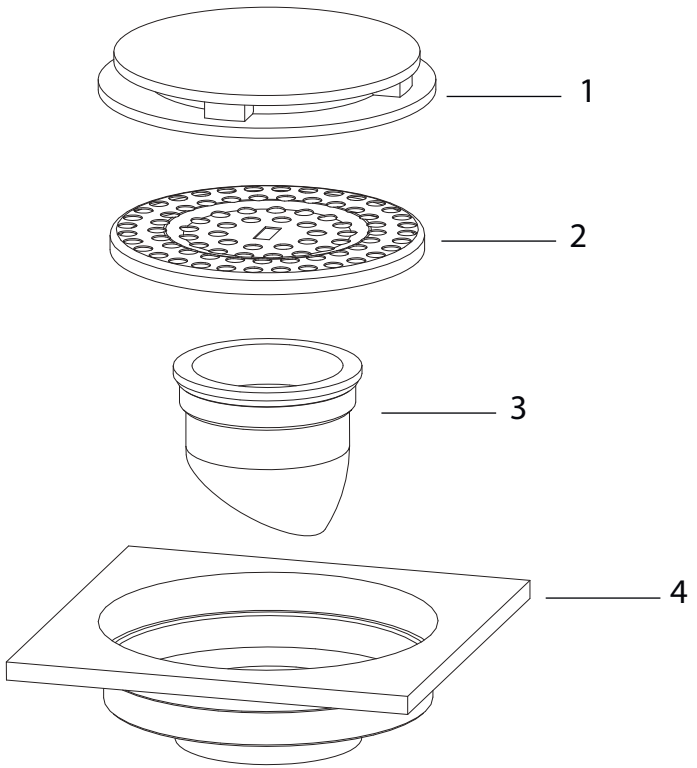

INSTRUCCIONES DE INSTALACIÓN

Antes de iniciar la instalación de la coladera, lea con atención las siguientes instrucciones.

1.- Asegúrese de que las tuberías no estén obstruidas y limpie muy bien la superficie del piso, antes de la instalación.

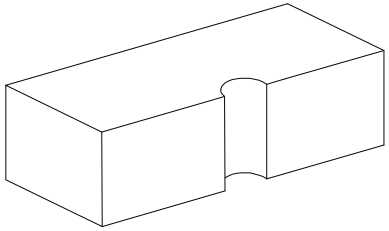

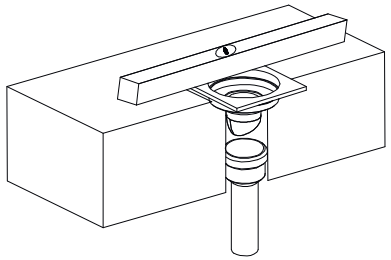

2.- Cuide que el nivel de la coladera se encuentre ligeramente por debajo del nivel del azulejo del piso y que la descarga coincida con la tubería sanitaria.

3.- Asegúrese de que la válvula antiolor de la coladera quede dentro de la tubería de la red sanitaria (tubo de PVC). Fije la posición de la coladera ahogándola en cemento fresco, si cae cemento en el interior de la coladera límpielo de inmediato con un paño suave para evitar rayones.

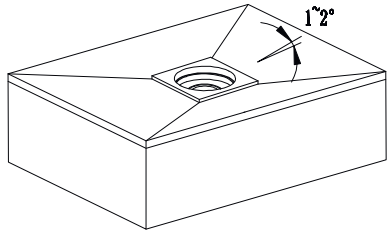

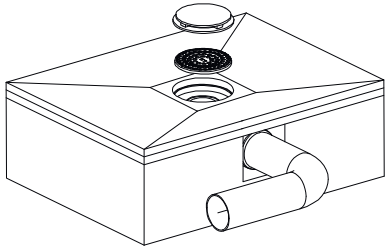

4.- Coloque la canastilla y tapa de la coladera.

Espere al menos 24 horas antes de usar la coladera para permitir que el cemento seque

MANTENIMIENTO

- Limpie con agua y jabón.
- No utilizar artículos cortantes, fibras, lijas, solventes ni líquidos abrasivos.
- La coladera tiene una capacidad de descarga de 28 litros por minuto siempre y cuando se encuentre libre de residuos e impurezas.