URREA®
Tecnología para vivir el agua

LAVABO DE SOBREPONER

TOTTI

Ficha técnica | LV1043A021

CARACTERÍSTICAS

Tipo de lavabo:	Lavabo de Sobreponer
Grifería:	Monomando alto
Rebosadero:	No
Medidas en mm:	400x400x127 mm
Perforaciones:	No
Material:	Cerámica
Color:	Blanco
Acabado:	Brillante
Peso:	8.09 kg











COLOR:

BLANCO

MANTENIMIENTO Y RECOMENDACIONES

1. Instalación correcta:
   - •Monte el desagüe antes de colocar el lavabo a la altura adecuada.
   - •Siga las instrucciones para evitar fallos de funcionamiento.
2. Limpieza regular:
   - •Use un paño suave y limpiadores no abrasivos.
   - •Evite productos químicos agresivos.
   - •Seque el lavabo tras cada uso para evitar cal y marcas de agua.
   - •Evitar golpes y peso excesivo
   - •No apoye objetos pesados ni golpee la cerámica.
3. Mantenimiento del desagüe
   - •Limpie el sifón y evite verter residuos que causen atascos.
   - •Revise fugas y ajuste conexiones si es necesario.

DIMENSIONES

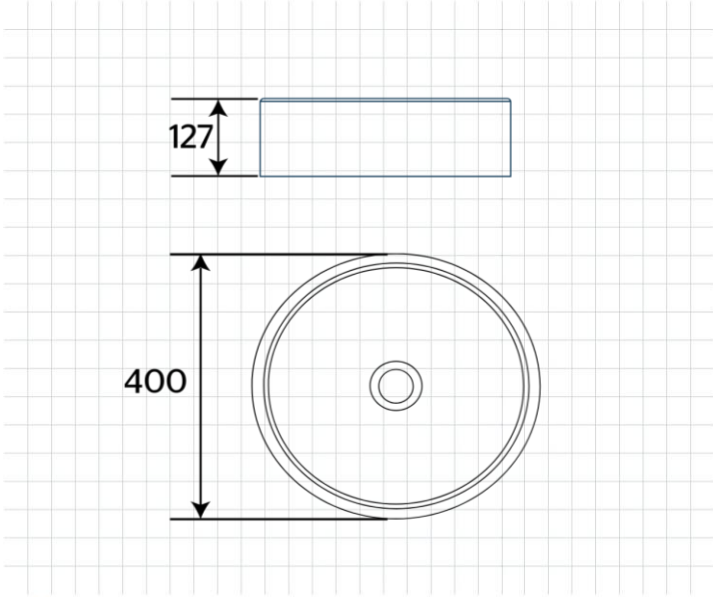

*Cotas en mm

LAVABO DE SOBREPONER
TOTTI

GARANTÍA

Para hacer válida la garantía llamar a: Centro de Atención a Clientes:800 00 URREA 87732)e-mail: garantías@urrea.com.mx

Los productos comercializados por VÁLVULAS URREA S.A. DE C.V. están fabricados bajo estrictas especificaciones internas de calidad y están garantizados contra cualquier defecto de fabricación , a partir de la fecha de compra indicada en la factura, conforme a la siguiente tabla.

Cerámicos	Herrajes	Partes móviles	Acero inoxidable
GARANTIA DE POR VIDA	5 AÑOS	2 AÑOS	10 AÑOS

Durante la vigencia de la garantía, VÁLVULAS URREA S.A. DE C.V. se compromete a reemplazar el producto o componente por uno igual o de características similares, sin ningún cargo para el consumidor, siempre que la falla sea atribuible a defectos de fabricación o especificaciones del mismo. Los productos o componentes sustituidos serán nuevos, y estarán cubiertos por el periodo restante de la garantía original o por un plazo de 90 días contados a partir de la fecha de reemplazo, lo que resulte más beneficioso para el consumidor. Los productos podrán ser reemplazados directamente con el distribuidor donde se adquirieron, durante los primeros 30 días después de la compra. Pasado ese periodo, el trámite deberá realizarse a través de VÁLVULAS URREA S.A. DE C.V. Todos los productos reemplazados bajo esta garantía pasarán a ser propiedad de URREA. El tiempo de respuesta para el reemplazo no será mayor a 30 días a partir de la recepción del producto en el punto de venta o con el distribuidor. Es indispensable conservar la factura original. Los datos de la factura deben coincidir con los del producto, y no deben haber sido alterados ni en la factura ni en el producto.

LIMITACIONES DE LA GARANTÍA

Esta garantía se limita exclusivamente a la reposición del producto que no cumpla con las especificaciones y estándar de calidad garantizadas.
VÁLVULAS URREA S.A. DE C.V. no se hace responsable por:

- Gastos de mano de obra de instalación o desinstalación.
- Daños directos, indirectos o consecuentes.
- Pérdidas, lesiones o cualquier otro costo derivado del uso o falla del producto.

LA GARANTÍA NO SERÁ VÁLIDA EN LOS SIGUIENTES CASOS:

1. Daños ocasionados por el uso o desgaste natural de los componentes.
2. Exposición a sustancias dañinas como ácidos, sosa, fibras, productos abrasivos o químicos que afecten los materiales o acabados.
3. Errores en la instalación del producto.
4. Uso de piezas que no sean originales de las marcas de URREA.
5. Uso de herramientas inadecuadas o si el producto fue desarmado por personal no autorizado por URREA.
6. En productos cerámicos, si fueron instalados con cemento o pega piso.
7. Mal manejo o condiciones inadecuadas de almacenamiento.
8. Falta de mantenimiento o limpieza durante periodos prolongados.
9. Uso o instalación del producto sin seguir el instructivo de instalación incluido.

SUGERENCIAS





Contra Compatible :
SKU: **3827**